Būvprojekta izstrādātājs: **Būvinženieris Aldis Putniņš**
LBS BSSI sertifikāts Nr. 20-6565

Būvprojekta pasūtītājs: **SIA „Valkas Namsaimnieks"**
Reģistrācijas Nr. 44103055060
Rīgas iela 22, Valka, LV 4701

Pasūtījums: 04 – 15

BŪVPROJEKTS

Pagalma labiekārtošana daudzdzīvokļu mājai Merķeļa ielā 15, Valkā

Būvprojekta daļu markas: ĢP, BK

Būvprojekta vadītājs:

LATVIJAS BŪVINŽENIERU SAVIENĪBAS
ALDIS
PUTNIŅŠ
SERTIFIKĀTS Nr.20-6565
BŪVNECIĒAS SPECIĀLISTU SERTIFIKĀCIJAS INSTITŪCIJA

Valka, 2015

Saturs

1. Būvatļauja Nr.1-21.1/25 4 lp.

2. Tehniskie noteikumi Nr.223/15 1 lp.

3. Paskaidrojuma raksts 1 lp.

4. Inženiertopogrāfiskais plāns ar pazemes komunikācijām 1 lp.

5. Ģenerālplāns 7 lp.

ĢP – 1; Vispārīgie rādītāji
ĢP – 2; Ģenerālplāns
ĢP – 3; Horizontālās piesaistes plāns
ĢP – 4; Izbūves un reljefa organizācijas plāns
ĢP – 5; Griezumi 1-1 līdz 7-7
ĢP – 6; Griezumi 8-8 līdz 11-11. Soliņa laukums. Betona apmaļu izbūve
ĢP – 7; Nospraužamie punkti LKS 92 koordinātu sistēmā

6. Būvkonstrukcijas 13 lp.

BK – 1; Vispārīgie rādītāji
BK – 2; Atbalstsienas AS-1 plāns, izklājums a-a, skats b-b
BK – 3; Atbalstsienas AS-1 šķēlumi un materiālu specifikācija
BK – 4; Lievenis L-1 (1.sekcija)
BK – 5; Lieveņi L-2a (2.sekcija) un L-2b (3.sekcija)
BK – 6; Lievenis L-3 (4.sekcija)
BK – 7; Margas M-1 un M-1' (1.sekcija)
BK – 8; Margas M-2Ka un M-2La (2.sekcija), M-2Kb un M-2Lb (3.sekcija)
BK – 9; Margu M-2Ka, M-2La, M-2Kb, M-2Lb materiālu specifikācija
BK – 10; Margas M-3K un M-3L (4.sekcija)
BK – 11; Margu M-3K un M-3L materiālu specifikācija
BK – 12; Kāpņu K-1 plāns, griezumi a-a un c-c
BK – 13; Kāpņu K-1 griezums b-b. Materiālu specifikācija

7. Atbildīgā speciālista profesionālās apdrošināšanas polise 1 lp.

8. Atbildīgā speciālista būvprakses sertifikāts 1 lp.

1. pielikums
Ministru kabineta
2014. gada 14. oktobra
noteikumiem Nr. 633

LATVIJAS REPUBLIKA
VALKAS NOVADA DOME
VALKAS NOVADA BŪVVALDE

Semināra iela 9, Valka, Valkas novads, LV – 4701, tālr. +371 647 07491, e– pasts: buvvalde@valka.lv

2015.gada 13.oktobra **būvatļauja Nr.1-21.1/25**

Izdota _____
(būvniecības ierosinātāja (pasūtītāja) – fiziskās personas vārds, uzvārds, personas kods, dzīvesvieta,
SIA „Valkas Namsaimnieks", reģ. Nr. 44103055060, Rīgas iela 22, Valka, LV- 4701, tālr.Nr. 64781272
tālruņa numurs, elektroniskā pasta adrese vai juridiskās personas nosaukums, reģistrācijas Nr., juridiskā adrese, tālruņa numurs, elektroniskā pasta adrese)

pagalma labiekārtojuma projektēšanai un būvdarbiem
(objekta nosaukums)

Nekustamā īpašuma kadastra numurs **9401 001 0824**

Adrese, ja tādas nav, – būves atrašanās vieta Merķeļa iela 15, Valka, Valkas novads

zemes vienības kadastra apzīmējums **9401 001 0824**

1. Būvniecības veids (vajadzīgo atzīmēt):
   - ☐ atjaunošana ⊗**pārbūve** ☐ jauna būvniecība
   - ☐ nojaukšana

2. Būves grupa **2**
(atbilstoši vispārīgajiem būvnoteikumiem)

3. Būves paredzētais (esošais) lietošanas veids **2112**
(atbilstoši būvju klasifikācijai)

4. Būvprojekta izstrādātājs
_____
(fiziskās personas vārds, uzvārds, personas kods, sertifikāta Nr. vai

Aldis Putniņš, sertifikāts Nr.20-6565
(fiziskās personas vārds, uzvārds, personas kods, sertifikāta Nr. vai
(juridiskās personas nosaukums, reģistrācijas Nr., būvkomersanta reģistrācijas apliecības Nr.)

Nosacījumi

5. Projektēšanas nosacījumi (vajadzīgo atzīmēt):
1) ☐ saskaņojumi ar blakus esošo nekustamo īpašumu īpašniekiem, kopīpašniekiem:

_____
(nekustamā īpašuma adrese, fiziskās personas vārds, uzvārds vai juridiskās personas nosaukums)

_____

2) ☐ tehniskie vai īpašie noteikumi un to izdevēju saskaņojumi:
☐ ar valsts institūcijām:

_____
(nosaukums, adrese, kontaktinformācija)

⊗ ar pašvaldības institūcijām:
Valkas novada dome, Teritorijas plānošanas nodaļa, Beverīnas iela 3, Valka, Valkas novads, L.Engere, tālr.64707499
(nosaukums, adrese, kontaktinformācija)
Valkas novada domes Ūdensapgādes un kanalizācijas nodaļa, Rīgas iela 22, Valka, Valkas novads, LV-4701, G.Avotiņš , tālr.64723402
(nosaukums, adrese, kontaktinformācija)
Valkas novada domes Siltumapgādes nodaļa, Rīgas iela 22, Valka, Valkas novads, LV-4701, Dz.Rudzītis, tālr.64707620
(nosaukums, adrese, kontaktinformācija)

⊗ ar inženiertīklu turētājiem:
SIA „Latteleçom", Austrumu reģiona nodaļa, Semināra iela 21, Valka, Valkas novads, LV-4701, R.Juhņevičs
(nosaukums, adrese, kontaktinformācija)
AS „Sadales tīkls", Ziemeļu reģions, Raiņa iela 14, Valmiera, LV-4201, M.Smans, tālr.64710708
(nosaukums, adrese, kontaktinformācija)
SIA „Latvijas propāna gāze", Vidzemes RP Valkas AZ, Vienības gatve 41, Valka Valkas novads, LV-4701, A.Gailis
(nosaukums, adrese, kontaktinformācija)

3) ☐ tehniskie vai īpašie noteikumi, ja nav nepieciešams to izdevēja saskaņojums:

_____
(nosaukums, adrese, kontaktinformācija)

4) ☐ citu institūciju saskaņojumi vai atļaujas:

_____
(nosaukums, adrese, kontaktinformācija)

5) ☐ vides pieejamības prasības, ja būvei tā nodrošināma atbilstoši normatīvajiem aktiem:
⊗ teritoriju labiekārtojumam
☐ piebraucamajiem ceļiem
☐ ielām
⊗ ietvēm un gājēju celiņiem
⊗ gājēju pārejām attiecībā uz iespēju pārvietoties no viena augstuma līmeņa uz citu līmeni, īpaši personām ar funkcionāliem traucējumiem
⊗ invalīdu autostāvvietu skaits ne mazāk kā 2

6. Projektēšanas nosacījumu izpildes termiņš 21.09.2017.
(datums)

7. Būvdarbu uzsākšanas nosacījumi

1) iesniedzamie dokumenti (vajadzīgo atzīmēt):

⊗ būvdarbu veicēja civiltiesiskās atbildības obligātās apdrošināšanas polises kopija

⊗ atbildīgo būvspeciālistu profesionālās civiltiesiskās atbildības obligātās apdrošināšanas polišu kopijas

⊗ saskaņots būvprojekts

⊗ atbildīgā būvdarbu vadītāja saistību raksts

⊗ atbildīgā būvuzrauga saistību raksts

⊗ satiksmes organizācijas shēma

⊗ būvuzraudzības plāns

⊗ būvdarbu žurnāls

☐ autoruzraudzības žurnāls

☐ autoruzraudzības līgums

⊗ informācija par būvdarbu veicēju
(juridiskās personas nosaukums, reģistrācijas Nr., būvkomersanta reģistrācijas apliecības Nr.)

⊗ informācija par darba aizsardzības koordinatoru
(vārds, uzvārds, personas kods, tālruņa numurs, ja būvdarbus veic vairāk nekā viens būvdarbu veicējs)

☐ Valsts kultūras pieminekļu aizsardzības inspekcijas atļauja, ja būvdarbi paredzēti valsts aizsargājamā kultūras pieminekli vai tā aizsardzības zonā

☐ citi dokumenti, ja to paredz normatīvie akti _____

_____

2) pirms būvdarbu uzsākšanas nepieciešams saņemt papildu atļaujas:

_____

3) būvdarbu izpildes sevišķie noteikumi:

_____

Atbildīgā amatpersona Valkas novada būvvaldes vadītājs
(amats,

Māris Pandalons
vārds, uzvārds, paraksts[1])

Būvvaldes atzīmes un lēmumi

8. Atzīme par projektēšanas nosacījumu izpildi 04.12.2015
(datums)

Pēc atzīmes izdarīšanas par projektēšanas nosacījumu izpildi būvdarbu uzsākšanas nosacījumi jāizpilda četru gadu laikā.

Atbildīgā amatpersona Valkas novada būvvaldes vadītājs
(amats,

Māris Pandalons 07.12.2015.
vārds, uzvārds, paraksts[1]) (datums)

9. Atzīme par būvdarbu uzsākšanas nosacījumu izpildi _____
(datums)

Atbildīgā amatpersona _____
(amats,

_____ _____
vārds, uzvārds, paraksts[1]) (datums)

9. Pēc atzīmes izdarīšanas par būvdarbu uzsākšanas nosacījumu izpildi maksimālais būvdarbu veikšanas ilgums _____ gadi

1. būvdarbi veicami līdz _____
(datums)

2. būvdarbu veicēja civiltiesiskās atbildības obligātās apdrošināšanas polisē norādītais apdrošināšanas periods no _____ līdz _____

3. būve jānodod ekspluatācijā līdz _____
(datums)

Atbildīgā amatpersona _____
(amats,

_____ _____
vārds, uzvārds, paraksts[1]) (datums)

11. Būvatļauja pagarināta līdz _____
(datums)

Atbildīgā amatpersona _____
(amats,

_____ _____
vārds, uzvārds, paraksts[1]) (datums)

Šo būvatļauju (administratīvo aktu) mēneša laikā pēc tās spēkā stāšanās var apstrīdēt Administratīvā procesa likumā noteiktajā kārtībā
Valkas novada domē, Semināra ielā 9, Valkā, LV-4701
(iestādes nosaukums, adrese)

Akciju sabiedrība "Sadales tīkls"
Ziemeļu Kapitālieguldījumu daļa
Vien. reģ. Nr. 40003857687
Raiņa iela 14, Valmiera, LV-4201, Latvija
Tālr. 80200403, fakss (+371) 64290363, www.sadalestikls.lv, st@sadalestikls.lv

Valmierā
09.11.2015. Nr. 30KI70-03.07/981
Uz iesniegumu 05.11.2015. Nr. 225

SIA "Valkas Namsaimnieks"
Rīgas ielā 22, Valkā,
Valkas novadā, LV-4701

Par tehniskajiem noteikumiem

TEHNISKIE NOTEIKUMI Nr. 223/15

AS „Sadales tīkls" elektroietaišu rekonstrukcijai.

Izstrādājot **pagalma labiekārtošanas projektu- Merķeļa ielā 15, Valkā, Valkas novadā** ievērot sekojošus nosacījumus:

1. Ievērot Aizsargjoslu likuma, MK noteikumu Nr.574 "Noteikumi par Latvijas būvnormatīvu LBN 008-14 "Inženiertīklu izvietojums"", LEK 002, LEK 014, LEK 015 un LEK 049 prasības attiecībā uz AS „Sadales tīkls" īpašumā esošajām 20kV un 0,4kV elektroiekārtām.
2. Vietās, kur pēc projekta esošās 20kV un 0,4kV kabeļlīnijas šķērso citas rekonstruējamās vai jaunizbūvējamās komunikācijas, paredzēt to ievilkšanu aizsargcaurulēs (iečaulošanu). Zem brauktuvēm nodrošināt minimālo kabeļu guldīšanas dziļumu- 1m.
3. Informāciju par AS „Sadales tīkls" īpašumā esošajiem 20kV un 0,4kV tīkliem iespējams iegūt pie Ziemeļu Ekspluatācijas daļas Smiltenes nodaļas, Valkas iecirkņa meistara **Tālavas 33, Valkā, Valkas novadā** (t.nr.64710703).
4. Ja izstrādājot projektu nav iespējams ievērot punkta Nr.1 prasības vai ir iespējama 20kV vai 0,4kV tīklu mehāniska aizskaršana, tad jāparedz to pārcelšana vai rekonstrukcija.

4.1. Lai saņemtu Tehniskos noteikumus konkrētas AS "Sadales tīkls" elektroietaises pārcelšanai, lūdzam iesniegt iesniegumu par elektroapgādes objekta pārvietošanu. Pamatojoties uz Jūsu iesniegumu tiks izstrādāti atsevišķi Tehniskie noteikumi konkrētas elektroietaises pārcelšanai vai rekonstrukcijai.

5. Ja nepieciešams jauns elektroenerģijas pieslēgums, vai slodzes izmaiņas projektējamajam objektam, Jums jāiesniedz pieteikums Lietotāja elektrotīkla pieslēgumam vai slodzes izmaiņām.
6. Lai pārbaudītu projekta atbilstību tehniskajām prasībām, dokumentāciju iesniegt izskatīšanai AS „Sadales tīkls" Ziemeļu Ekspluatācijas daļas, Smiltenes nodaļas, Valkas iecirknī.
7. Tehniskie noteikumi ir derīgi vienu gadu no to apstiprināšanas dienas.

Ziemeļu Kapitālieguldījumu daļas vadītājs Ivo Leoke

Dzintra Losmane 64010807

12.11.2015.
6224

Paskaidrojuma raksts

Būvprojekts „Pagalma labiekārtošana daudzdzīvokļu mājai Merķeļa ielā 15, Valkā" izstrādāts saskaņā ar SIA „Valkas Namsaimnieks" 02.06.2015 sastādīto uzņēmuma līgumu Nr.15 par projektēšanas darbu izpildi, Valkas novada būvvaldes 13.10.2015 būvatļauju Nr.1-21.1/25, atbilstoši LR spēkā esošajiem būvnormatīviem un citiem normatīviem aktiem, un MK noteikumu Nr.633 „Autoceļu un ielu būvnoteikumi" prasībām.

Izstrādājot būvprojektu par pamatu ņemti izejmateriāli:

1. pasūtītāja piestādīti īpašuma tiesību apliecinoši dokumenti,
2. inženiertopogrāfiskā uzmērījuma plāns ar pazemes komunikācijām mērogā M1:500, uzmērīts 20.11.2014.

Tehniskie rādītāji:

Betona bruģa segums	1303 m^2
Zālāja segums	386 m^2

Generālplāns

Būvprojektā paredzēts:

- papildplatības apgūšana autostāvvietu ierīkošanai paralēli zemes gabala ZR robežai izbūvējot atbalstsienu,
- jaunu vieglo autostāvvietu ierīkošana gar izbūvējamo atbalstsienu mājas ZR pusē un mājas ZR galā,
- esošo vieglo aotostāvvietu atjaunošana mājas ZR pusē, kur divas no autostāvvietām paredzēts ierīkot invalīdu lietošanai,
- ieejas lieveņu segumu atjaunošana mājas ZR pusē,
- apbraucamā ceļa izbūve mājas DA pusē un DR galā,
- esošo ieejas lieveņu nojaukšana un jaunu izbūve mājas DA pusē,
- jāunu āra kāpņu izbūve bijušo kāpņu vietā mājas DR galā,
- ietvju un gājēju laukuma atjaunošana mājas DA pusē,
- bērnu rotaļu inventāra uzstādīšana mājas DA pusē,
- atpūtas soliņu laukumu izbūve ar soliņu un atkritumu urnu uzstādīšanu mājas DA pusē.

Vieglo auto stāvvietas izvietotas mājas ZR pusē, gar zemes gabala ZR robežu, no kurām divas stāvvietas paredzētas invalīdu auto, un mājas ZA galā, paralēli Kalna ielai. Bērnu rotaļu un iedzīvotāju atpūtas zona paredzēta mājas DA pusē. Lai neizbraukājot zālienu un atjaunojamos celiņus ar specializēto autotransportu varētu piekļūt sadzīves kanalizācijas aku apkopei, mājas DA fasādes un jumta remontam, mājas DA pusē un gar mājas DR galu izbūvējams kādreiz mājas būvniecības laikā neizbūvēts apbraucamais ceļš.

Visi segumi betona bruģakmens, dabīgā, betona pelēkā krāsā – autostāvvietās un apbraucamajam ceļam 80 mm biezumā, pārējās vietās 60 mm biezumā. Autostāvvietās mājas ZR pusē robežas starp autostāvvietu novietojumiem un invalīdu autostāvvietu apzīmējumus izpildīt ar sarkanas krāsas bruģakmeņiem.

Bērnu rotaļu zonas ierīkošanai paredzēts izmantot SIA „Ksil Baltic" gatavkonstrukcijas, kas uzstādāmas mājas DA pusē. Uzstādot rotaļu inventāru ievērot, lai nepārklājas to ekspluatācijas drošības zonas, kas uzdotas katram izstrādājumam individuāli izgatavotāja interneta mājas lapā, izstrādājumu katalogā.

Būvkonstrukcijas

Atbalstsiena AS-1 – mainīga augstuma 30 cm bieza monolītā dzelzbetona C25/30 XC2 XF2 siena, ar mainīga platuma pamata pēdu, stiegrota ar tērauda Ø12, 10 un 8 B500B klases periodiska profila stieņiem. Sienas virsma nosegta ar uzņēmuma Siguldas Bloks betona plātnēm – cepurēm BC-4.

Lieveni L-1, L-2a, L-2b, L-3 – esošo nojaukto vietā, monolītais betons C25/30 XC2 XF2, stiegrots ar sietiem no tērauda Ø6 B500B stieņiem. Segums 6 cm biezs betona bruģakmens. Margas tērauda metinātas konstrukcijas no kvadrāta šķērsgriezuma 40×3 un taisnstūra šķērsgriezuma 40×20×3 caurulēm.

Kāpnes K-1 – bijušo, sabrukušo vietā, monolītais betons C25/30 XC2 XF2, stiegrots ar sietiem no tērauda Ø6 B500B stieņiem. Segums 6 cm biezs betona bruģakmens. Kāpņu bortu virsmas nosegtas ar uzņēmuma Siguldas Bloks betona plātnēm – cepurēm BC-3.

Sastādīja Aldis Putniņš

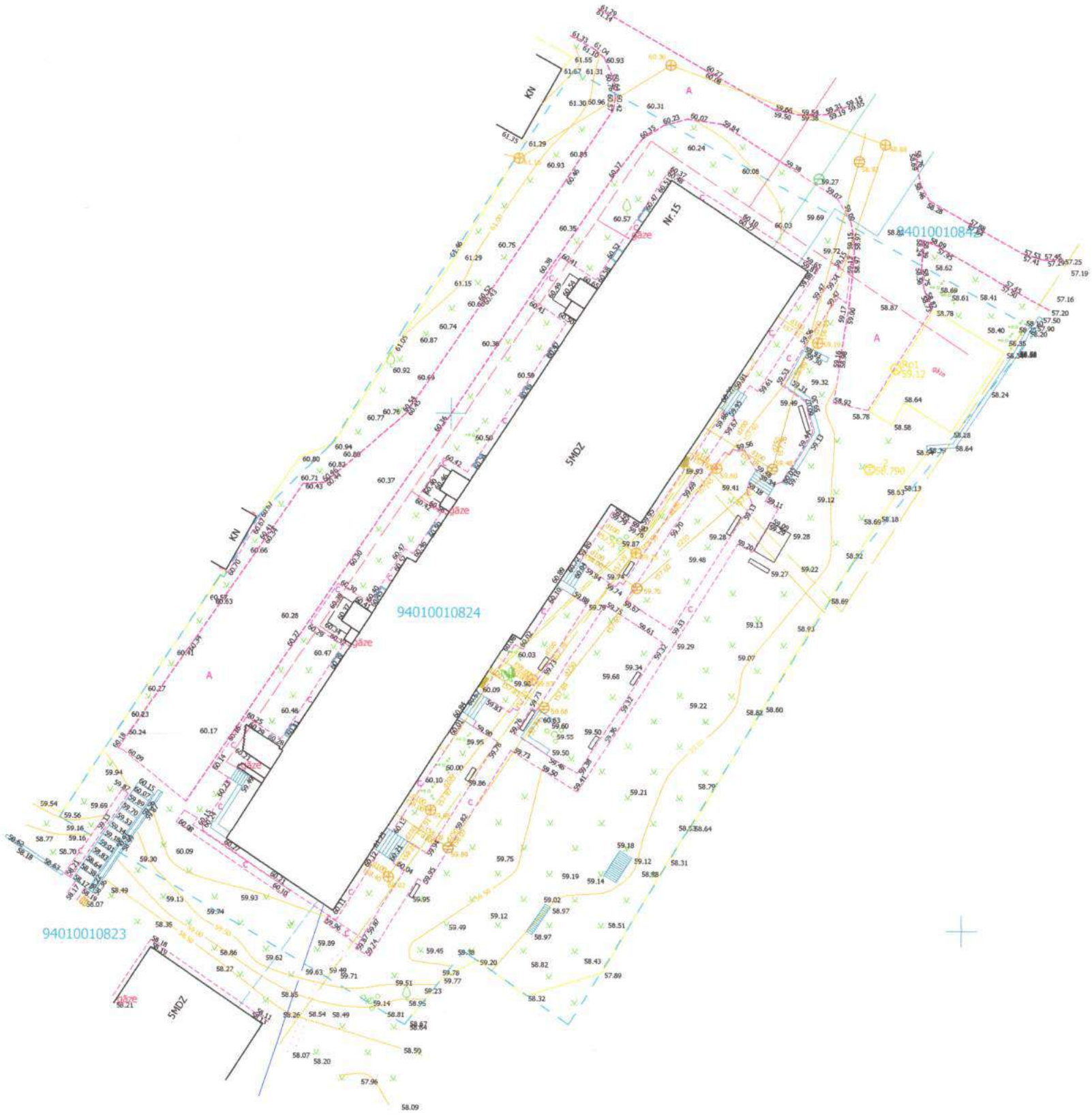

Dati ievadīti pašvaldības uzturētājā augstas detalizācijas topogrāfiskās informācijas datu bāzē

Uzmērījums reģistrēts ar Nr. VND/2015/ADT/9401_09 2015.gada 25.februārī

Valkas novada dome, Semināra iela 9, Valka, Valkas novads, LV-4701
Reģistrējs: LĀSMA ENGERE ATTĪSTĪBAS UN PLĀNOŠANAS NODAĻAS Teritorijas plānošanas daļas vadītāja
Tālr.: 6407497, e-pasts: novads@valka.lv, lasma.engere@valka.lv
Dokuments elektroniski parakstīts Valkas novada domē, izmantojot drošu elektronisko parakstu

Zemes vienību robežas ir attēlotas atbilstoši zemes kadastrālās uzmērīšanas un vietējā ģeodēziskā tīkla precizitātei un var nesakrist ar situāciju plānā.

Uzmērīšanā izmantoti ar Latpos korekcijām RTK režīmā noteiktie atbalstpunkti:

Nos	x (m)	y (m)	H (m)
1	404997.123	619725.373	61.681
2	404944.922	619740.712	58.790

LKS-92 TM koordinātu sistēma
Baltijas augstumu sistēma
TM projekcijas mēroga koeficents m=0.999775

Uzmērīšana veikta 0.6 ha platībā
2014.gada 20. novembrī

Topogrāfiskie apzīmējumi attēloti atbilstoši Ministru kabineta noteikumu Nr.281 1.pielikumam

SERTIFICĒTS MĒRNIEKS AIDA INDUSA
SERTIFIKĀTS NR. BC-292
e-mail: aida.indusa@inbox.lv
TEL:29282304

Sert. mērnieks	A.Indusa		20.11.2014.
Zīmēja	A.Indusa		27.12.2014.

Teritorijas labiekārtošana

Administratīvā teritorija: Valkas novads, Valka, Merķeļa iela 15

Pasūtītājs: Valkas namsaimnieks

Inženiertopogrāfiskais plāns ar pazemes komunikācijām

Pasūt. ID

Lapas 1

Mērogs 1:500

Lapa 1

Rasējumu saraksts

Nr.p.k.	Lapas nosaukums	Lapa
1	Vispārīgie rādītāji	ĢP-1
2	Ģenerālplāns	ĢP-2
3	Horizontālās piesaistes plāns	ĢP-3
4	Izbūves un reljefa organizācijas plāns	ĢP-4
5	Griezumi 1-1 līdz 7-7	ĢP-5
6	Griezumi 8-8 līdz 11-11. Soliņa laukums. Betona apmaļu izbūve	ĢP-6
7	Nospraužamie punkti LKS 92 koordinātu sistēmā	ĢP-7

Izmantoto dokumentu un normatīvu saraksts

LR MK noteikumi Nr.500 - Vispārīgie būvnoteikumi
LR MK noteikumi Nr.633 - Autoceļu un ielu būvnoteikumi
LVS 190-7:2002 "Vienlīmeņa autostāvvietu projektēšanas noteikumi"
SO Apvienība "Apeirons"- vides pieejamība personām ar funkcionāliem traucējumiem
LBN 202-15 - Būvprojekta saturs un noformēšana
LBN 203-15 - Betona būvkonstrukciju projektēšana
LBN 204-14 - Tērauda būvkonstrukciju projektēšana

Tehniskie rādītāji

1. Betona bruģa segums	1303 m²
tai skaitā:	
vieglo auto stāvvietu segumi	778 m²
apbraucamā ceļa brauktuves segums	299 m²
ietvju segumi	156 m²
soliņu laukumu segumi	18 m²
ieeju lieveņu segumi ZR fasādē	28 m²
ieeju lieveņu DA fasādē un kāpņu K-1 segumi	24 m²
2. Zālāja segums	386 m²

Demontāžas darbi

Nr.p.k.	Nosaukums	Mērvienība	Daudzums	Piezīmes
1	Asfaltbetona segums	m²	452	
2	Betona segums (ZR lieveņi)	m²	28	
3	Betona plātņu K6 segums ietvēm	m²	247	
4	Betona apmale (ielas)	m	200	
5	Celmi	gab.	2	skatīt norādi 2
6	Soliņi	gab.	10	
7	Bērnu rotaļu smilšu kaste	gab.	1	

Ar mājas DA fasādes jauno lieveņu izbūvi saistītos demontāžas darbu apjomus skatīt BK daļas attiecīgo lieveņu rasējumu lapās.

Šī būvprojekta ģenerālplāna daļas risinājumi atbilst Latvijas būvnormatīvu un citu normatīvo aktu, kā arī tehnisko vai īpašo noteikumu prasībām

Būvprojekta ĢP daļas vadītājs **Aldis Putniņš**
Sertifikāts Nr. 20-6565

14.11.2015
(datums) (paraksts)

Paskaidrojuma raksts

Būvprojekta "Pagalma labiekārtošana daudzdzīvokļu mājai Merķeļa ielā 15, Valkā" ģenerālplāna daļa izstrādāta saskaņā ar SIA "Valkas Namsaimnieks" 02.06.2015 sastādīto uzņēmuma līgumu Nr.15 par projektēšanas darbu izpildi, Valkas novada būvvaldes 13.10.2015 būvatļauju Nr.1-21.1/25, atbilstoši LR spēkā esošajiem būvnormatīviem un citiem normatīviem aktiem, un MK noteikumu Nr.633 "Autoceļu un ielu būvnoteikumi" prasībām.

Projektā paredzēts:
- papildplatības apgūšana autostāvvietu ierīkošanai paralēli zemes gabala ZR robežai izbūvējot atbalstsienu,
- jaunu vieglo autostāvvietu ierīkošana gar izbūvējamo atbalstsienu mājas ZR pusē un mājas ZA galā,
- esošo vieglo autostāvvietu atjaunošana mājas ZR pusē, divas autostāvvietas paredzot invalīdu auto,
- ieejas lieveņu segumu atjaunošana mājas ZR pusē,
- apbraucamā ceļa izbūve mājas DA pusē un DR galā,
- esošo ieejas lieveņu nojaukšana un jaunu izbūve mājas DA pusē,
- jaunu āra kāpņu izbūve bijušo kāpņu vietā mājas DR galā,
- ietvju un gājēju laukuma atjaunošana mājas DA pusē,
- bērnu rotaļu inventāra uzstādīšana mājas DA pusē,
- atpūtas soliņu laukumu izbūve ar soliņu un atkritumu urnu uzstādīšanu mājas DA pusē.

Vieglo auto stāvvietas izvietotas mājas ZR pusē, gar zemes gabala ZR robežu, no kurām divas paredzētas invalīdu auto, un mājas ZA galā, paralēli Kalna ielai. Bērnu rotaļu un iedzīvotāju atpūtas zona paredzēta mājas DA pusē. Lai neizbraukājot zālienu un atjaunojamos celiņus ar specializēto autotransportu varētu piekļūt sadzīves kanalizācijas aku apkopei, mājas DA fasādes un jumta remontam mājas DA pusē un gar mājas DR galu izbūvējams kādreiz mājas būvniecības laikā neizbūvēts apbraucamais ceļš.

Visi segumi betona bruģakmens, dabīgā, betona pelēkā krāsā - autostāvvietās un apbraucamajam ceļam 80 mm biezumā, pārējās vietās 60 mm biezumā. Autostāvvietās mājas ZR pusē robežas starp auto stāvvietu novietojumiem un invalīdu autostāvvietu apzīmējumus izpildīt ar sarkanas krāsas bruģakmeņiem.

Norādījumi

1. Karoga turētāju no DA fasādes pārlikt uz ZR fasādi, stiprinot to pie ZA gala sienas pilastra ZR fasādē (Merķeļa ielas fasāde).
2. Mājas DA fasādē pretim 4.sekcijai nozāģēto koku celmus, kopā 2 gab., izraut .
3. Esošo aku vāku virsmām, kuras atrodas projektēto segumu robežās, jāsakrīt ar projektēto segumu virsmu atzīmēm. Plānā atzīmēto aku vāki paceļami tā, lai to virsmas atrastos 5 +10 cm virs pieguļošās zemes virsmas .
4. Mehanizētās zālāja pļaušanas apstākļu uzlabošanai daļa no apbraucamā ceļa gultnes iegūtās melnzemes izmantojama zemes gabala reljefa nelīdzenumu aizpildīšanai, izlīdzināšanai.
5. Mājas DA fasādē jaunizbūvēto lieveņu piesaiste saskaņā ar būvkonstrukciju daļas rasējumiem, katram lievenim individuāla, skatīt attiecīgos BK daļas rasējumus.
6. Mājas DA fasādē posmos no lieveņiem līdz apbraucamam ceļam seguma šķēlums 2, kā ietvei.
7. Jāievēro esošo inženierkomunikāciju aizsardzības pasākumi - rakšanas darbi jāsaskaņo ar inženierkomunikāciju īpašniekiem. Vietās, kur pēc projekta esošās labeļīnijas šķērso atjaunojamās vai jaunizbūvējamās komunikācijas, tās ievietojamas (iečaulojamas) dalītās kabeļu aizsargcaurulēs Evocab Split 750N, ārējais Ø110, L=1.0m, uzņēmuma Evopipes ražojums, vai analogā izstrādājumā. Zem brauktuvēm nodrošināt minimālo kabeļu guldīšanas dziļumu - 1 m.
8. Izvietojot plānā bērnu rotaļu inventāru ievērotas to darbības drošības robežas, kas katram izstrādājumam ir individuālas, un uzdotas to specifikācijās uzņēmuma ražotāja mājas lapā. Tā kā bērnu rotaļu inventāram (izņemot smilšu kasti) nav definēta stingra piesaiste, pie tā uzstādīšanas jāseko, lai nepārklātos blakus esošu rotaļu ierīču darbības drošības robežas.
9. Ietvju savienojumos paredzēti 0.7 m gari "nošķēlumi" ar domu, ka ietves betona apmales garums 45° posmā būs 1 m, un apmales elementi šajās vietās nebūs jāstiķē, vai jānogriež.
10. Vietās, kur nav doti principiālie risinājumi, mezgli vai griezumi, izmantot analogus risinājumus, kā projektā esošajos risinājumos.
11. Esošā betona pandusa virsmu izlīdzināt ar projektētās ietves virsmu, saskaņā ar faktisko situāciju izmantojot kādu no projekta risinājumiem (skatīt norādi 10).
12. ZR fasādē velosipēdu novietošanai izmantojami ieeju jumtiņu statņu tērauda caurules.

Aldis Putniņš *Merķeļa iela 15 - 33, Valka*				SIA "Valkas Namsaimnieks"			04 - 15
				Pagalma labiekārtošana daudzdzīvokļu mājai Merķeļa ielā 15, Valkā			
BPV	A.Putniņš		11.15	Vispārīgie rādītāji		Stadija	Lapa
Būvinžen.	A.Putniņš		11.15			BP	ĢP - 1

Ģenerālplāns

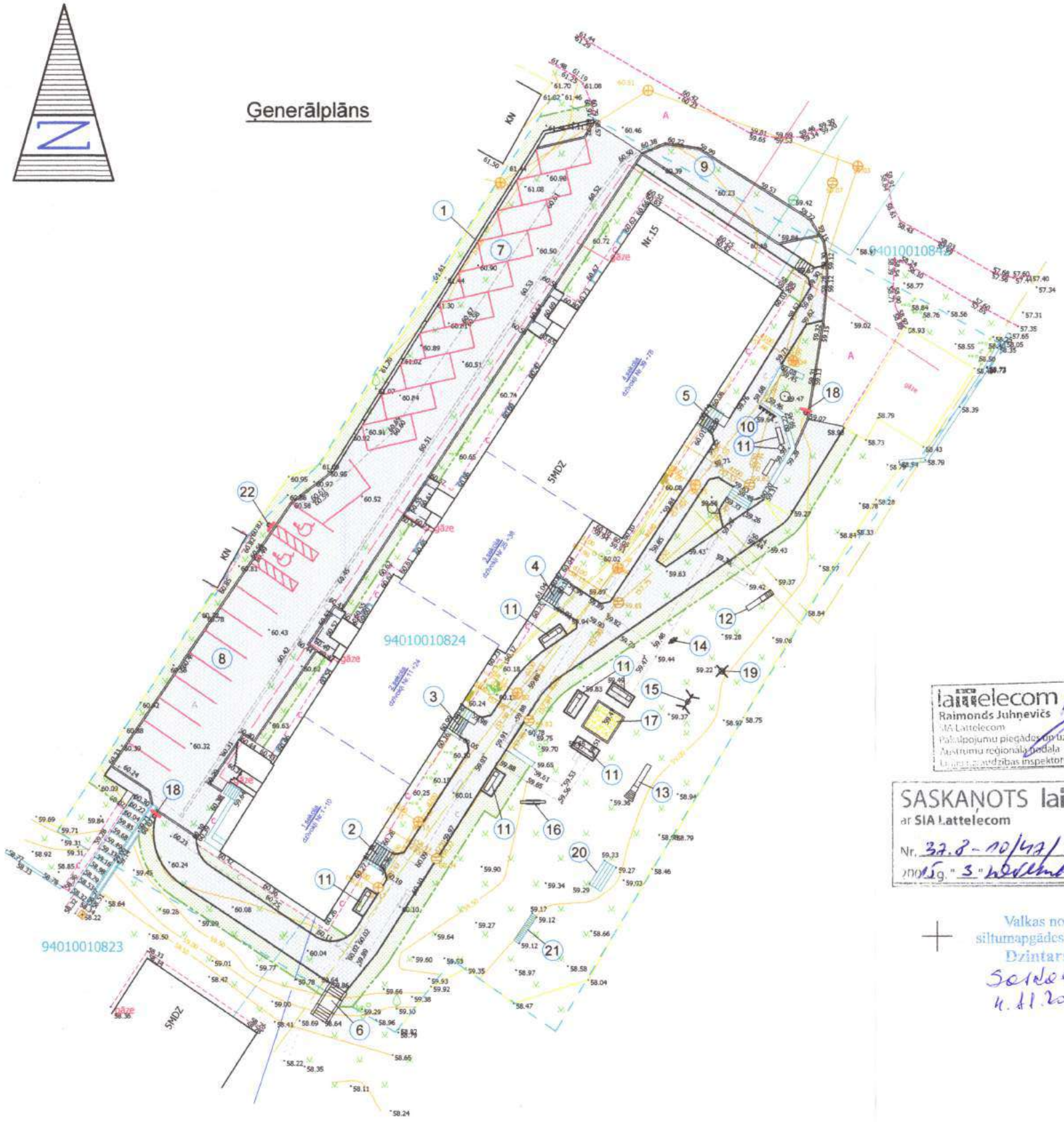

Eksplikācija

Nr. plānā	Nosaukums	Skaits	Piezīmes
1	Atbalstsiena AS-1	1	lapas BK-2, 3
2	1.sekcijas lievenis L-1	1	lapas BK-4, 7
3	2.sekcijas lievenis L-2a	1	lapas BK-5, 8, 9
4	3.sekcijas lievenis L-2b	1	
5	4.sekcijas lievenis L-3	1	lapas BK-6, 10, 11
6	Kāpnes K-1	1	lapa BK-12
7	Vieglo auto stāvvieta 11 vietām, novietojot slīpi	1	
8	Vieglo auto stāvvieta 11 vietām, novietojot 90° leņķī	1	
9	Vieglo auto stāvvieta 2 vietām, novietojot vienu aiz otra	1	
10	Velosipēdu novietne 5 vietām	1	SIA JLD, izstr.kods: 8003531, Etta
11	Soliņš komplektā ar urnu	7	soliņš individ.izstr. & urna SIA Ksil Baltic, izstrād.kods: 1311
12	Slidkalniņš 3÷7 gadīgiem bērniem	1	SIA Ksil Baltic, izstrād.kods: 4202
13	Slidkalniņš 7÷12 gadīgiem bērniem	1	SIA Ksil Baltic, izstrād.kods: 4205
14	Šūpoles uz atsperes "Baiks"	1	SIA Ksil Baltic, izstrād.kods: 4166
15	Šūpoles uz metāla statnēm	1	SIA Ksil Baltic, izstrād.kods: 4153
16	Šūpoles balansieris	1	SIA Ksil Baltic, izstrād.kods: 4104
17	Smilšu kaste	1	SIA Ksil Baltic, izstrād.kods: 4241
18	Aizlieguma ceļa zīme 302. "Braukt aizliegts"	2	
19	Esošais karuselis	1	nokrāsot, ieeļļot
20	Esošais paklāju tīrīšanas statīvs	1	nokrāsot
21	Esošais kāpelēšanas pusaplis	1	nokrāsot
22	Norādījuma ceļa zīme 532. "Stāvvieta" komplektā ar papildzīmi 837. "Invalīdiem"	1	

latvelecom
Raimonds Juhņevičs
SIA Lattelecom
Pakalpojumu piegādes un uzturēšanas daļa
Austrumu reģionālā nodaļa
Ugunsdrošības inspektors

SASKAŅOTS lattelecom
ar SIA Lattelecom
Nr. 32.8-10/42/0441
2015.g. "3" novembrī

Valkas novada domes
siltumapgādes nodaļas vadītājs
Dzintars Rudzītis
Saskaņots
4.11.2015.g.

Saskaņots: 02.11.15.
Valkas novada domes
Ūdensapgādes un kanalizācijas
nodaļas vadītāja vietniece
Brigita Mikelsone

SASKAŅOTS
AS "Sadales tīkls" Ekspluatācijas funkcija
Ziemeļu Ekspluatācijas daļas
Smiltenes nodaļas meistars
Ivars Pavārnieks
2015.g. 04. novembrī

1. Rakšanas darbu saskaņošanai darbu veicējam jāiesniedz
AS "Sadales tīkls" Ziemeļu Ekspluatācijas daļas
Smiltenes nodaļā 3 dienas pirms rakšanas darbu uzsākšanas.
Adrese: Valkā, Talavas ielā 33
Pieņemšanas laiks: Otrdienās, piektdienās no 8.30 – 12.00
Tālr.: 25488469
2. Rakšanas darbi bez rakstiskas atļaujas ir aizliegti!

Saskaņots 02.11.2015
SIA "LATVIJAS PROPANA GĀZE"
Vidzemes RP Valkas IZ
AIVARS GAILIS
meistars

Saskaņots 02.11.2015.
VALKAS NOVADA DOME
Teritorijas plānošanas daļa
Lāsma Engere

VALKAS NOVADA BŪVVALDE
BŪVPROJEKTS AKCEPTĒTS
Nr. 1-12.1/35
Datums 07.12.2015.
Teritorijas kods 0940201
Būvvaldes vadītājs
M. Pandaions

1. Ģenerālplāns izstrādāts pamatojoties uz 2014.gada 20.novembrī uzmērītu inženiertopogrāfisko plānu ar pazemes komunikācijām mērogā M1:500. LKS-92 koordinātu sistēma.

Šī būvprojekta risinājumi
ar mājas pārvaldnieku Pēteri Gudrinieku
saskaņoti
30.10.2015.
(datums) (paraksts / P.Gudrinieks)

Šī būvprojekta risinājumi
ar pasūtītāju SIA "Valkas Namsaimnieks"
valdes locekli Ivo Meļķi saskaņoti
30.10.2015.
(datums) (paraksts / I.Meļķis)

Šajā būvprojektā ir iekļautas un izstrādātas
visas nepieciešamās daļas atbilstoši
būvatļaujā ietvertajiem nosacījumiem
Būvprojekta vadītājs **Aldis Putniņš**
Sertifikāts Nr. 20-6565
14.11.2015
(datums) (paraksts)

Aldis Putniņš Merķeļa iela 15 - 33, Valka				SIA "Valkas Namsaimnieks"		04 - 15
				Pagalma labiekārtošana daudzdzīvokļu mājai Merķeļa ielā 15, Valkā		
BPV	A.Putniņš		10.15	Ģenerālplāns	Stadija	Lapa
Būvinžen.	A.Putniņš		10.15		BP	ĢP - 2
				M 1:500		

Horizontālās piesaistes plāns

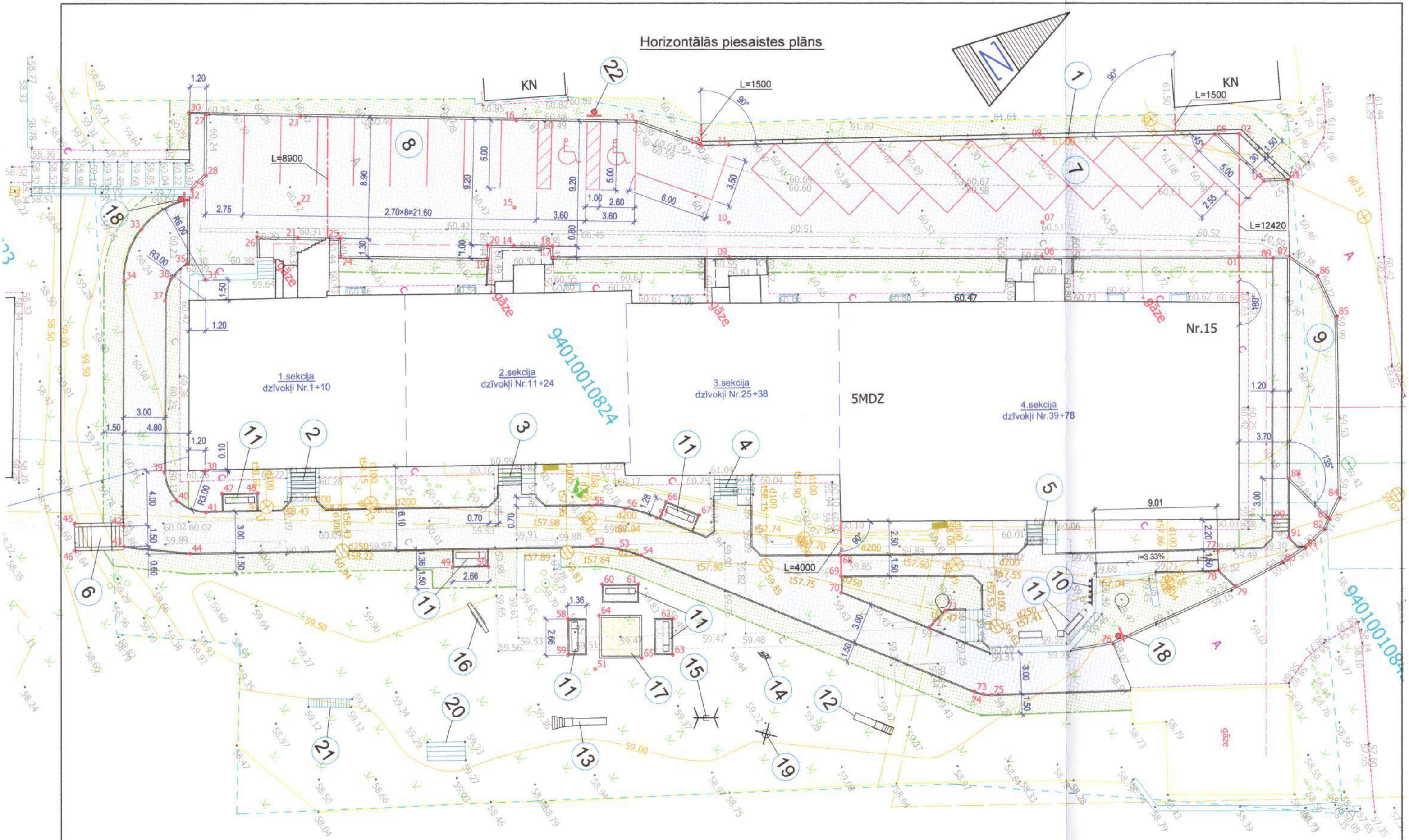

- 31 - nospraužamais punkts LKS 92 koordinātu sistēmā
- piesaistes līnija, L - tās garums mm
- atjaunojamā zālāja robeža
- projektētais betona bruģakmeņu segums
- atjaunojamais zālājs

Aldis Putniņš Merķeļa iela 15 - 33, Valka	SIA "Valkas Namsaimnieks"		04 - 15
	Pagalma labiekārtošana daudzdzīvokļu mājai Merķeļa ielā 15, Valkā		
Būvinžen. A.Putniņš 10.15	Horizontālās piesaistes plāns	Stadija	Lapa
		BP	ĢP - 3
	M 1:250		

Dati ievadīti pašvaldības uzturētājā augstas detalizācijas topogrāfiskās informācijas datu bāzē

Uzmērījums reģistrēts ar Nr. VND/2015/ADT/9401_09 2015.gada 25.februārī

Valkas novada dome, Semināra iela 9, Valka, Valkas novads, LV-4701
Reģistrēja: LĀSMA ENGERE ATTĪSTĪBAS UN PLĀNOŠANAS NODAĻAS Teritorijas plānošanas daļas vadītāja
Tālr.: 64207497, e-pasts: novads@valka.lv, lasma.engere@valka.lv
Dokuments elektroniski parakstīts Valkas novada domē, izmantojot drošu elektronisko parakstu

Zemes vienību robežas ir attēlotas atbilstoši zemes kadastrālās uzmērīšanas un vietējā ģeodēziskā tīkla precizitātei un var nesakrist ar situāciju plānā.

Uzmērīšanā izmantoti ar Latpos korekcijām RTK režīmā noteiktie atbalstpunkti:

Nos	x (m)	y (m)	H (m)
1	404997.123	619725.373	61.681
2	404944.922	619740.712	58.790

LKS-92 TM koordinātu sistēma Baltijas augstumu sistēma TM projekcijas mēroga koeficents m=0.999775

Uzmērīšana veikta 0.6 ha platībā 2014.gada 20. novembrī

Topogrāfiskie apzīmējumi attēloti atbilstoši Ministru kabineta noteikumu Nr.281 1.pielikumam

SERTIFICĒTS MĒRNIEKS AIDA INDUSA
SERTIFIKĀTS NR. BC-292
e-mail: aida.indusa@inbox.lv
TEL:29282304

Sert. mērnieks	A.Indusa		20.11.2014.
Zīmēja	A.Indusa		27.12.2014.

Teritorijas labiekārtošana

Administratīvā teritorija: Valkas novads, Valka, Merķeļa iela 15

Pasūtītājs: Valkas namsaimnieks

Inženiertopogrāfiskais plāns ar pazemes komunikācijām

Pasūt. ID

Lapas 1

Mērogs 1:500

Lapa 1

Rasējumu saraksts

Nr.p.k.	Lapas nosaukums	Lapa
1	Vispārīgie rādītāji	ĢP-1
2	Ģenerālplāns	ĢP-2
3	Horizontālās piesaistes plāns	ĢP-3
4	Izbūves un reljefa organizācijas plāns	ĢP-4
5	Griezumi 1-1 līdz 7-7	ĢP-5
6	Griezumi 8-8 līdz 11-11. Soliņa laukums. Betona apmaļu izbūve	ĢP-6
7	Nospraužamie punkti LKS 92 koordinātu sistēmā	ĢP-7

Izmantoto dokumentu un normatīvu saraksts

LR MK noteikumi Nr.500 - Vispārīgie būvnoteikumi
LR MK noteikumi Nr.633 - Autoceļu un ielu būvnoteikumi
LVS 190-7:2002 "Vienlīmeņa autostāvvietu projektēšanas noteilumi"
SO Apvienība "Apeirons"- vides pieejamība personām ar funkcionāliem traucējumiem
LBN 202-15 - Būvprojekta saturs un noformēšana
LBN 203-15 - Betona būvkonstrukciju projektēšana
LBN 204-14 - Tērauda būvkonstrukciju projektēšana

Tehniskie rādītāji

1. Betona bruģa segums	1303 m²
tai skaitā:	
vieglo auto stāvvietu segumi	778 m²
apbraucamā ceļa brauktuves segums	299 m²
ietvju segumi	156 m²
soliņu laukumu segumi	18 m²
ieeju lieveņu segumi ZR fasādē	28 m²
ieeju lieveņu DA fasādē un kāpņu K-1 segumi	24 m²
2. Zālāja segums	386 m²

Demontāžas darbi

Nr.p.k.	Nosaukums	Mērvienība	Daudzums	Piezīmes
1	Asfaltbetona segums	m²	452	
2	Betona segums (ZR lieveņi)	m²	28	
3	Betona plātņu K6 segums ietvēm	m²	247	
4	Betona apmale (ielas)	m	200	
5	Celmi	gab.	2	skatīt norādi 2
6	Soliņi	gab.	10	
7	Bērnu rotaļu smilšu kaste	gab.	1	

Ar mājas DA fasādes jauno lieveņu izbūvi saistītos demontāžas darbu apjomus skatīt BK daļas attiecīgo lieveņu rasējumu lapās.

Šī būvprojekta ģenerālplāna daļas risinājumi atbilst Latvijas būvnormatīvu un citu normatīvo aktu, kā arī tehnisko vai īpašo noteikumu prasībām

Būvprojekta ĢP daļas vadītājs **Aldis Putniņš**
Sertifikāts Nr. 20-6565

14.11.2015
(datums) (paraksts)

Paskaidrojuma raksts

Būvprojekta "Pagalma labiekārtošana daudzdzīvokļu mājai Merķeļa ielā 15, Valkā" ģenerālplāna daļa izstrādāta saskaņā ar SIA "Valkas Namsaimnieks" 02.06.2015 sastādīto uzņēmuma līgumu Nr.15 par projektēšanas darbu izpildi, Valkas novada būvvaldes 13.10.2015 būvatļauju Nr.1-21.1/25, atbilstoši LR spēkā esošajiem būvnormatīviem un citiem normatīviem aktiem, un MK noteikumu Nr.633 "Autoceļu un ielu būvnoteikumi" prasībām.

Projektā paredzēts:
- papildplatības apgūšana autostāvvietu ierīkošanai paralēli zemes gabala ZR robežai izbūvējot atbalstsienu,
- jaunu vieglo autostāvvietu ierīkošana gar izbūvējamo atbalstsienu mājas ZR pusē un mājas ZA galā,
- esošo vieglo autostāvvietu atjaunošana mājas ZR pusē, divas autostāvvietas paredzot invalīdu auto,
- ieejas lieveņu segumu atjaunošana mājas ZR pusē,
- apbraucamā ceļa izbūve mājas DA pusē un DR galā,
- esošo ieejas lieveņu nojaukšana un jaunu izbūve mājas DA pusē,
- jaunu āra kāpņu izbūve bijušo kāpņu vietā mājas DR galā,
- ietvju un gājēju laukuma atjaunošana mājas DA pusē,
- bērnu rotaļu inventāra uzstādīšana mājas DA pusē,
- atpūtas soliņu laukumu izbūve ar soliņu un atkritumu urnu uzstādīšanu mājas DA pusē.

Vieglo auto stāvvietas izvietotas mājas ZR pusē, gar zemes gabala ZR robežu, no kurām divas paredzētas invalīdu auto, un mājas ZA galā, paralēli Kalna ielai. Bērnu rotaļu un iedzīvotāju atpūtas zona paredzēta mājas DA pusē. Lai neizbraukājot zālienu un atjaunojamos celiņus ar specializēto autotransportu varētu piekļūt sadzīves kanalizācijas aku apkopei, mājas DA fasādes un jumta remontam mājas DA pusē un gar mājas DR galu izbūvējams kādreiz mājas būvniecības laikā neizbūvēts apbraucamais ceļš.

Visi segumi betona bruģakmens, dabīgā, betona pelēkā krāsā - autostāvvietās un apbraucamajam ceļam 80 mm biezumā, pārējās vietās 60 mm biezumā. Autostāvvietās mājas ZR pusē robežas starp auto stāvvietu novietojumiem un invalīdu autostāvvietu apzīmējumus izpildīt ar sarkanas krāsas bruģakmeņiem.

Norādījumi

1. Karoga turētāju no DA fasādes pārlikt uz ZR fasādi, stiprinot to pie ZA gala sienas pilastra ZR fasādē (Merķeļa ielas fasāde).
2. Mājas DA fasādē pretim 4.sekcijai nozāģēto koku celmus, kopā 2 gab., izraut .
3. Esošo aku vāku virsmām, kuras atrodas projektēto segumu robežās, jāsakrīt ar projektēto segumu virsmu atzīmēm. Plānā atzīmēto aku vāki paceļami tā, lai to virsmas atrastos 5 +10 cm virs pieguļošās zemes virsmas .
4. Mehanizētās zālāja pļaušanas apstākļu uzlabošanai daļa no apbraucamā ceļa gultnes iegūtās melnzemes izmantojama zemes gabala reljefa nelīdzenumu aizpildīšanai, izlīdzināšanai.
5. Mājas DA fasādē jaunizbūvēto lieveņu piesaiste saskaņā ar būvkonstrukciju daļas rasējumiem, katram lievenim individuāla, skatīt attiecīgos BK daļas rasējumus.
6. Mājas DA fasādē posmos no lieveņiem līdz apbraucamam ceļam seguma šķēlums 2, kā ietvei.
7. Jāievēro esošo inženierkomunikāciju aizsardzības pasākumi - rakšanas darbi jāsaskaņo ar inženierkomunikāciju īpašniekiem. Vietās, kur pēc projekta esošās labeļlīnijas šķērso atjaunojamās vai jaunizbūvējamās komunikācijas, tās ievietojamas (iečaulojamas) dalītās kabeļu aizsargcaurulēs Evocab Split 750N, ārējais Ø110, L=1.0m, uzņēmuma Evopipes ražojums, vai analogā izstrādājumā. Zem brauktuvēm nodrošināt minimālo kabeļu guldīšanas dziļumu - 1 m.
8. Izvietojot plānā bērnu rotaļu inventāru ievērotas to darbības drošības robežas, kas katram izstrādājumam ir individuālas, un uzdotas to specifikācjās uzņēmuma ražotāja mājas lapā. Tā kā bērnu rotaļu inventāram (izņemot smilšu kasti) nav definēta stingra piesaiste, pie tā uzstādīšanas jāseko, lai nepārklātos blakus esošu rotaļu ierīču darbības drošības robežas.
9. Ietvju savienojumos paredzēti 0.7 m gari "nošķēlumi" ar domu, ka ietves betona apmales garums 45° posmā būs 1 m, un apmales elementi šajās vietās nebūs jāstiķē, vai jānogriež.
10. Vietās, kur nav doti principiālie risinājumi, mezgli vai griezumi, izmantot analogus risinājumus, kā projektā esošajos risinājumos.
11. Esošā betona pandusa virsmu izlīdzināt ar projektētās ietves virsmu, saskaņā ar faktisko situāciju izmantojot kādu no projekta risinājumiem (skatīt norādi 10).
12. ZR fasādē velosipēdu novietošanai izmantojami ieeju jumtiņu statņu tērauda caurules.

Aldis Putniņš
Merķeļa iela 15 - 33, Valka

				SIA "Valkas Namsaimnieks"			04 - 15
				Pagalma labiekārtošana daudzdzīvokļu mājai Merķeļa ielā 15, Valkā			
BPV	A.Putniņš		11.15	Vispārīgie rādītāji		Stadija	Lapa
Būvinžen.	A.Putniņš		11.15			BP	ĢP - 1

Ģenerālplāns

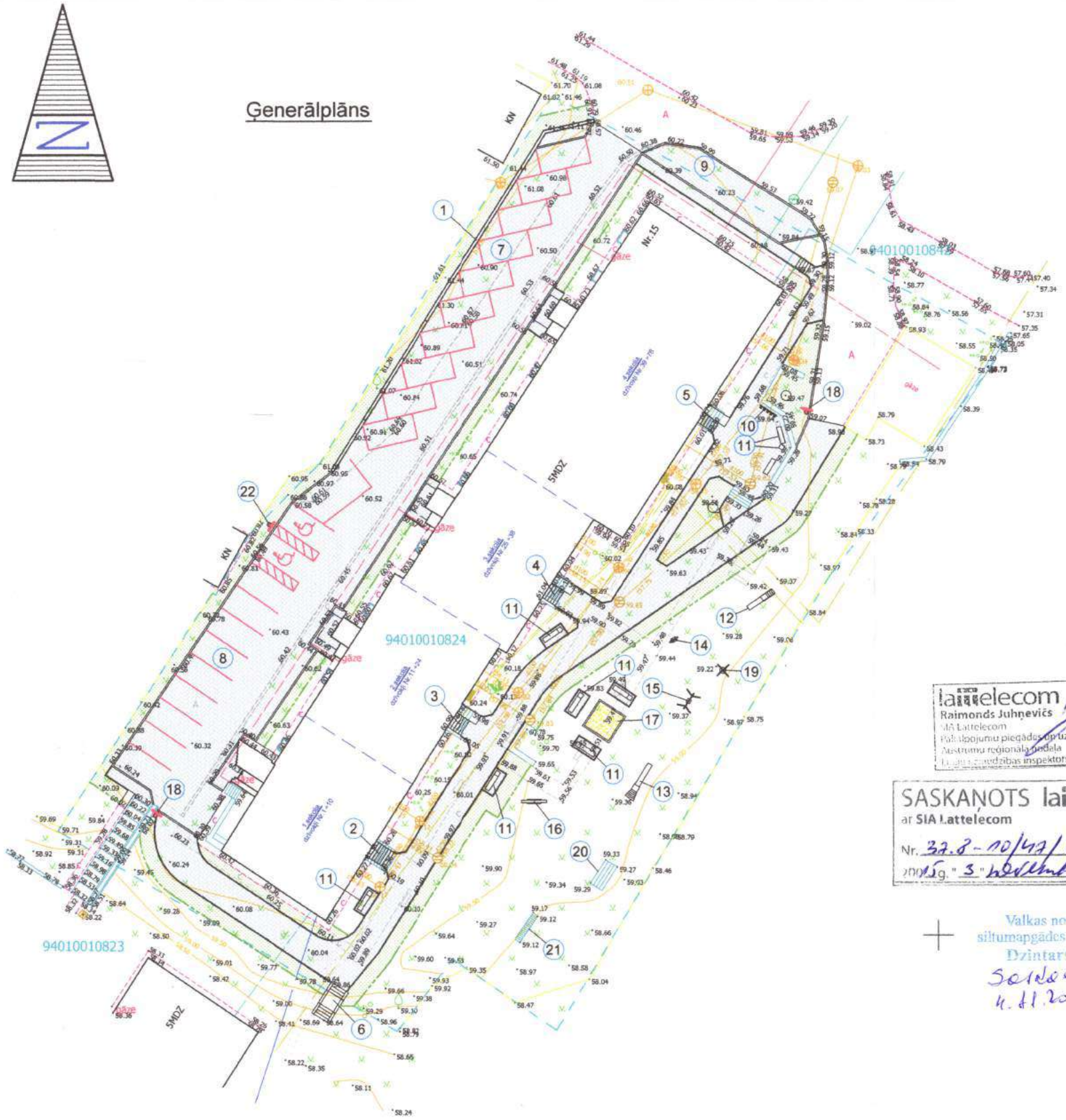

Eksplikācija

Nr. plānā	Nosaukums	Skaits	Piezīmes
1	Atbalstsiena AS-1	1	lapas BK-2, 3
2	1.sekcijas lievenis L-1	1	lapas BK-4, 7
3	2.sekcijas lievenis L-2a	1	lapas BK-5, 8, 9
4	3.sekcijas lievenis L-2b	1	
5	4.sekcijas lievenis L-3	1	lapas BK-6, 10, 11
6	Kāpnes K-1	1	lapa BK-12
7	Vieglo auto stāvvieta 11 vietām, novietojot slīpi	1	
8	Vieglo auto stāvvieta 11 vietām, novietojot 90° leņķī	1	
9	Vieglo auto stāvvieta 2 vietām, novietojot vienu aiz otra	1	
10	Velosipēdu novietne 5 vietām	1	SIA JLD, izstr.kods: 8003531, Etta
11	Soliņš komplektā ar urnu	7	soliņš individ.izstr. & urna SIA Ksil Baltic, izstrād.kods: 1311
12	Slidkalniņš 3÷7 gadīgiem bērniem	1	SIA Ksil Baltic, izstrād.kods: 4202
13	Slidkalniņš 7÷12 gadīgiem bērniem	1	SIA Ksil Baltic, izstrād.kods: 4205
14	Šūpoles uz atsperes "Baiks"	1	SIA Ksil Baltic, izstrād.kods: 4166
15	Šūpoles uz metāla statnēm	1	SIA Ksil Baltic, izstrād.kods: 4153
16	Šūpoles balansieris	1	SIA Ksil Baltic, izstrād.kods: 4104
17	Smilšu kaste	1	SIA Ksil Baltic, izstrād.kods: 4241
18	Aizlieguma ceļa zīme 302. "Braukt aizliegts"	2	
19	Esošais karuselis	1	nokrāsot, ieeļļot
20	Esošais paklāju tīrīšanas statīvs	1	nokrāsot
21	Esošais kāpelēšanas pusaplis	1	nokrāsot
22	Norādījuma ceļa zīme 532. "Stāvvieta" komplektā ar papildzīmi 837. "Invalīdiem"	1	

lattelecom
Raimonds Juhņevičs
AS Lattelecom
Pāklājojumu piegādes un uzturēšanas daļa
Austrumu reģionālā nodaļa
Tīklu ģeodēzijas inspektors

SASKAŅOTS lattelecom
ar SIA Lattelecom
Nr. 32.8-10/47/0441
2015.g. "3" novembrī

Saskaņoti: 02.11.15.
Valkas novada domes
Ūdensapgādes un kanalizācijas
nodaļas vadītāja vietniece
Brigita Mikelsone

Saskaņots 02.11.2015
SIA "LATVIJAS PROPANA GĀZE"
Vidzemes RP Valkas AZ
AIVARS SAILIS
meistars

SASKAŅOTS
AS "Sadales tīkls" Ekspluatācijas funkcija
Ziemeļu Ekspluatācijas daļas
Smiltenes nodaļas meistars
Ivars Pavārnieks
2015.g. 02. novembrī

1. Rakšanas darbu saskaņošanai darbu veicējam jāierodas AS "Sadales tīkls" Ziemeļu Ekspluatācijas daļas Smiltenes nodaļā 3 dienas pirms rakšanas darbu uzsākšanas.
Adrese: Valkā, Tālavas ielā 33
Pieņemšanas laiks: Otrdienās, piektdienās no 8.30 – 12.00
Tālr.: 25488469
2. Rakšanas darbi bez rakstiskas atļaujas ir aizliegti!

Valkas novada domes
siltumapgādes nodaļas vadītājs
Dzintars Rudzītis
Saskaņots
4.11.2015.g.

Saskaņots 02.11.2015.
VALKAS NOVADA DOME
Teritorijas plānošanas daļa
Lāsma Engere

VALKAS NOVADA BŪVVALDE
BŪVPROJEKTS AKCEPTĒTS
Nr. 1-13.1/35
Datums 07.12.2015.
Teritorijas kods 094029
Būvvaldes vadītājs
M. Pandalons

1. Ģenerālplāns izstrādāts pamatojoties uz 2014.gada 20.novembrī uzmērītu inženiertopogrāfisko plānu ar pazemes komunikācijām mērogā M1:500. LKS-92 koordinātu sistēma.

ŠĪ būvprojekta risinājumi
ar mājas pārvaldnieku Pēteri Gudrinieku
saskaņoti
30.10.2015.
(datums) (paraksts / P.Gudrinieks)

ŠĪ būvprojekta risinājumi
ar pasūtītāju SIA "Valkas Namsaimnieks"
valdes locekli Ivo Meļķi saskaņoti
30.10.2015.
(datums) (paraksts / I.Meļķis)

Šajā būvprojektā ir iekļautas un izstrādātas
visas nepieciešamās daļas atbilstoši
būvatļaujā ietvertajiem nosacījumiem
Būvprojekta vadītājs **Aldis Putniņš**
Sertifikāts Nr. 20-6565
14.11.2015
(datums) (paraksts)

Aldis Putniņš
Merķeļa iela 15 - 33, Valka

BPV	A.Putniņš		10.15
Būvinžen.	A.Putniņš		10.15

SIA "Valkas Namsaimnieks" — 04 - 15

Pagalma labiekārtošana daudzdzīvokļu mājai
Merķeļa ielā 15, Valkā

Ģenerālplāns

Stadija	Lapa
BP	ĢP - 2

M 1:500

Horizontālās piesaistes plāns

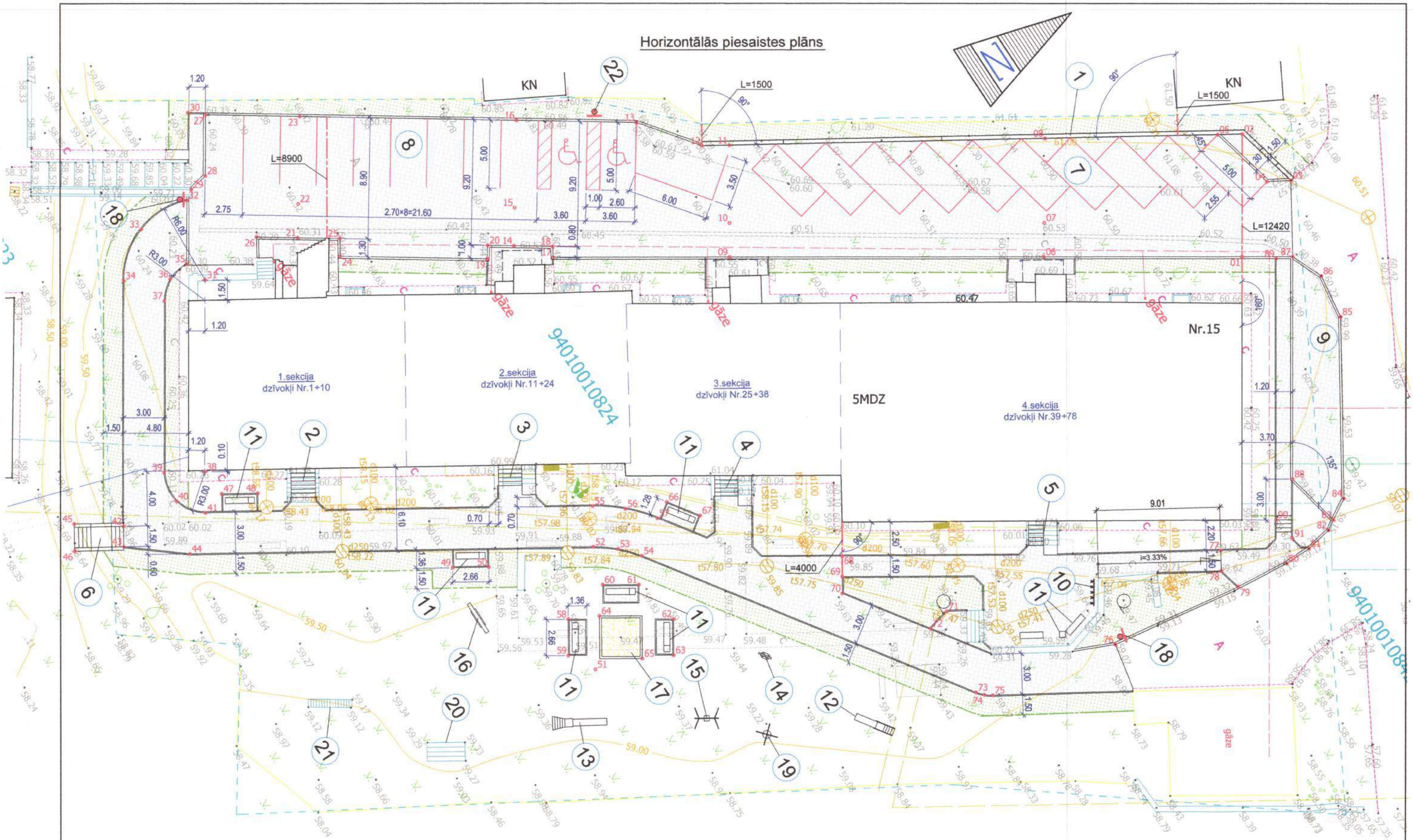

31 - nospraužamais punkts LKS 92 koordinātu sistēmā

- piesaistes līnija, L - tās garums mm

- atjaunojamā zālāja robeža

- projektētais betona bruģakmeņu segums

- atjaunojamais zālājs

Aldis Putniņš Merķeļa iela 15 - 33, Valka	SIA "Valkas Namsaimnieks"		04 - 15
	Pagalma labiekārtošana daudzdzīvokļu mājai Merķeļa ielā 15, Valkā		
Būvinžen. A.Putniņš 10.15	Horizontālās piesaistes plāns	Stadija	Lapa
		BP	ĢP - 3
	M 1:250		

Izbūves un reljefa organizācijas plāns

savienot
(s.n.11, ĢP-1)

divdalīga saliekama aizsargcaurule
UKT (sk.nor.2, BK-2)

velosipēdiem
(s.n.12, ĢP-1)

KN

noteces virziens, tekne

karogturētājs
(s.n.1, ĢP-1)

gāze

velosipēdiem
(s.n.12, ĢP-1)

velosipēdiem
(s.n.12, ĢP-1)

9401001082 4

1.sekcija
dzīvokļi Nr.1÷10

2.sekcija
dzīvokļi Nr.11÷24

dalīta aizsargcaurule Evocab Split 750N
ārējais d=110, L=4m (ELT)

3.sekcija
dzīvokļi Nr.25÷38

2 dalītas aizsargcaurules Evocab Split 750N
ārējais d=110, L=5m (ELT)

5MDZ

4.sekcija
dzīvokļi Nr.39÷78

dalīta aizsargcaurule Evocab Split 750N
ārējais d=110, L=4m (ELT)

dalīta aizsargcaurule Evocab Split 750N
ārējais d=110, L=3m (ELT)

Nr.15

9.01

i=3.33%

izraut
(s.n.2, ĢP-1)

izraut
(s.n.2, ĢP-1)

pacelt
(s.n.3, ĢP-1)

dalīta aizsargcaurule Evocab Split 750N
ārējais d=110, L=48m (ELT)

dalīta aizsargcaurule Evocab Split 750N
ārējais d=110, L=5m (ELT)

- nospraužamais punkts LKS 92 koordinātu sistēmā
- ūdens noteces virziens, tekne
- ūdens noteces virziens
- atjaunojamā zālāja robeža
- projektētās horizontāles

59.58 - projektētās betona apmales virsmas atzīme
59.56 - projektētā ceļa seguma virsmas atzīme
59.62 - esošās betona apmales virsmas atzīme
59.56 - esošā ceļa seguma virsmas atzīme

60.67 - projektētā virsmas atzīme
60.57 - esošā virsmas atzīme

dalīta aizsargcaurule Evocab Split 750N
ārējais d=110, L=48m (ELT) - esošo elektroapgādes kabeļu aizsardzības pasākumi

Aldis Putniņš *Merķeļa iela 15 - 33, Valka*	SIA "Valkas Namsaimnieks"		04 - 15
	Pagalma labiekārtošana daudzdzīvokļu mājai Merķeļa ielā 15, Valkā		
Būvinžen. A.Putniņš 11.15	Izbūves un reljefa organizācijas plāns	Stadija	Lapa
		BP	ĢP - 4
	M 1:250		

Griezums 1-1

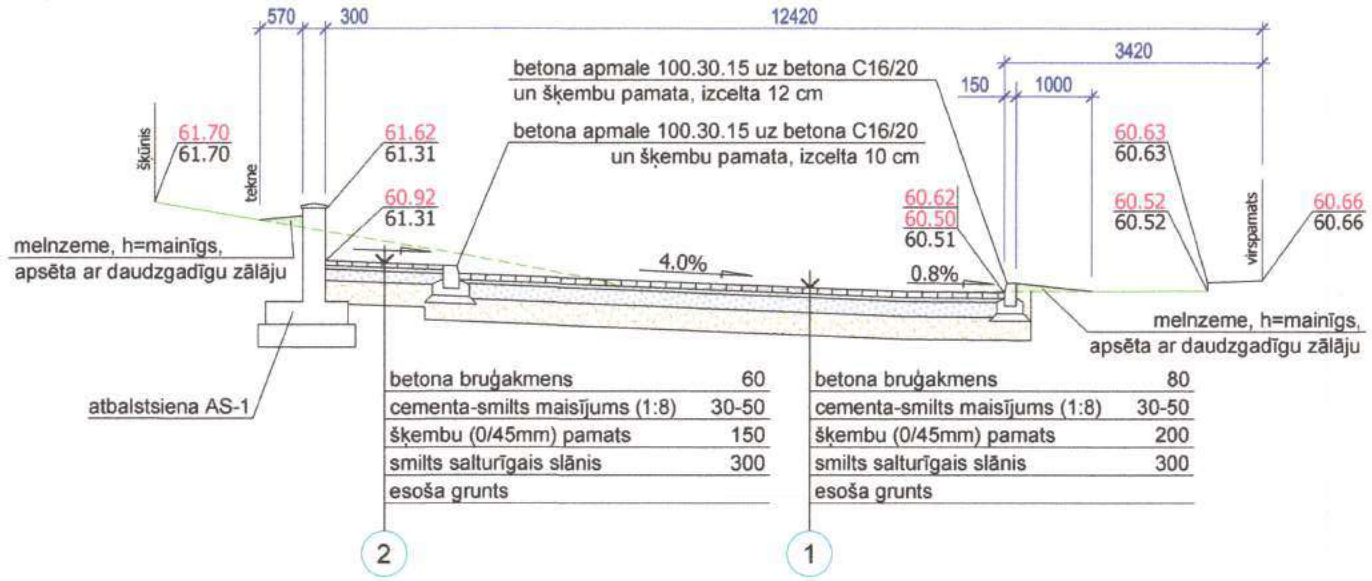

betona bruģakmens	60
cementa-smilts maisījums (1:8)	30-50
šķembu (0/45mm) pamats	150
smilts salturīgais slānis	300
esoša grunts	

betona bruģakmens	80
cementa-smilts maisījums (1:8)	30-50
šķembu (0/45mm) pamats	200
smilts salturīgais slānis	300
esoša grunts	

Griezums 2-2

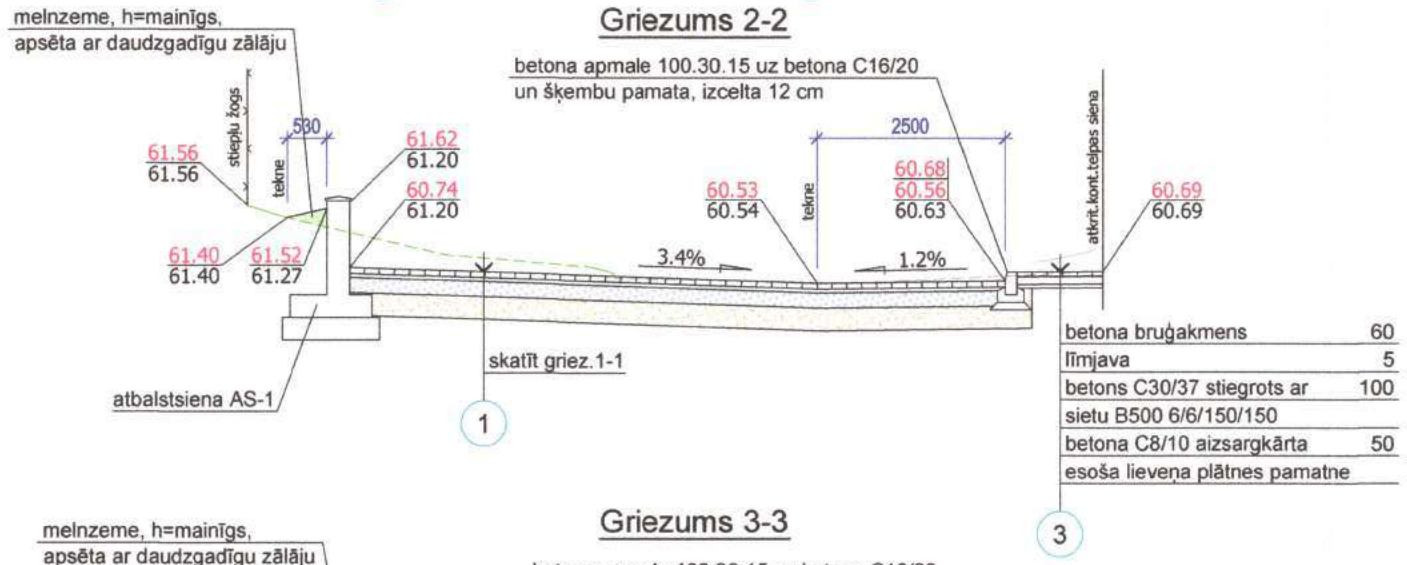

betona bruģakmens	60
līmjava	5
betons C30/37 stiegrots ar	100
sietu B500 6/6/150/150	
betona C8/10 aizsargkārta	50
esoša lieveņa plātnes pamatne	

Griezums 3-3

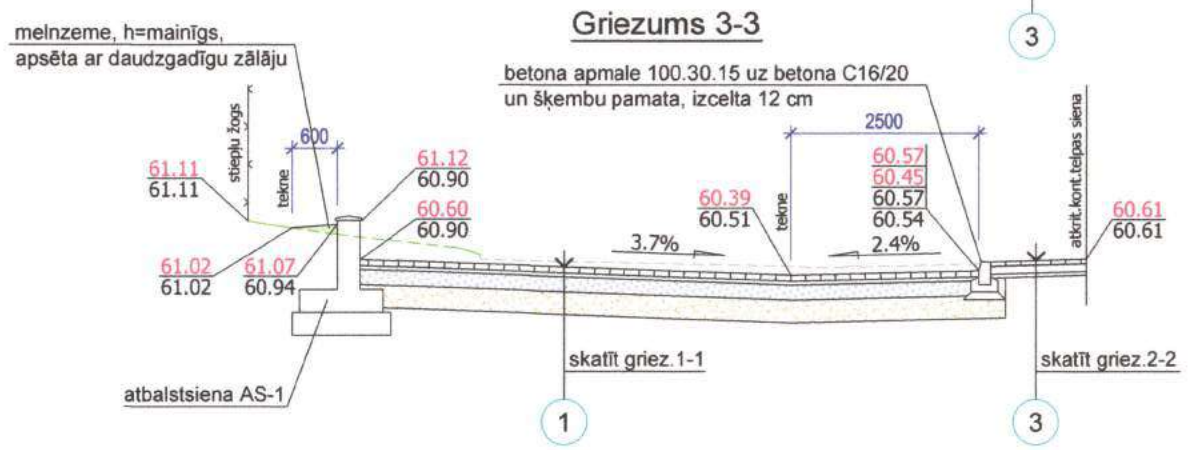

Griezums 4-4

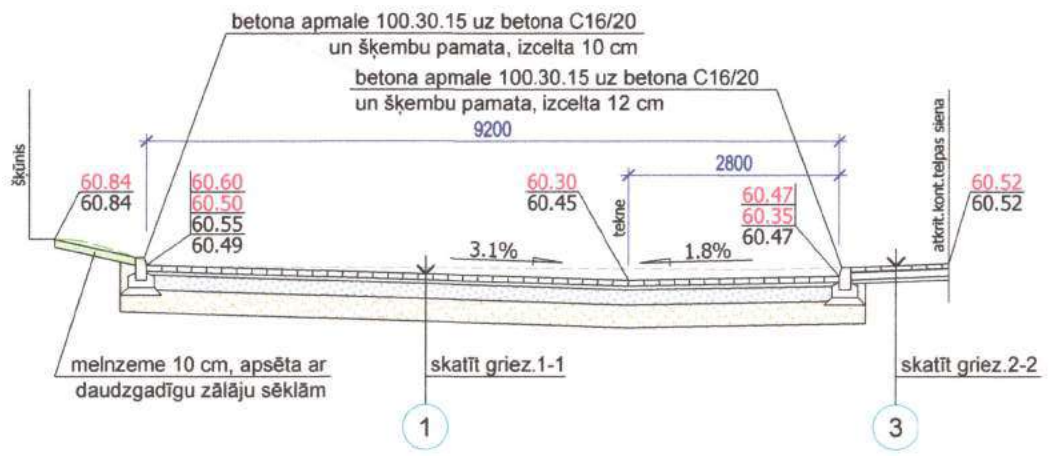

Griezums 5-5

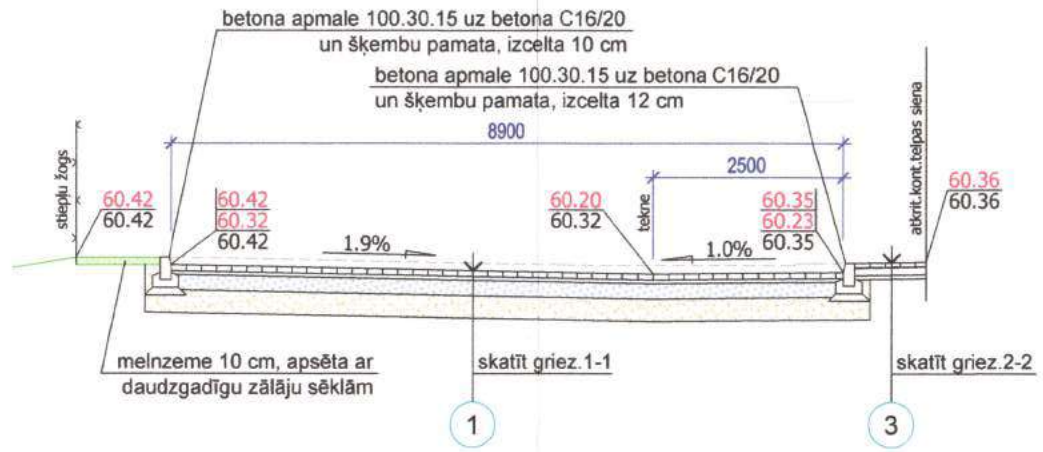

Griezums 6-6

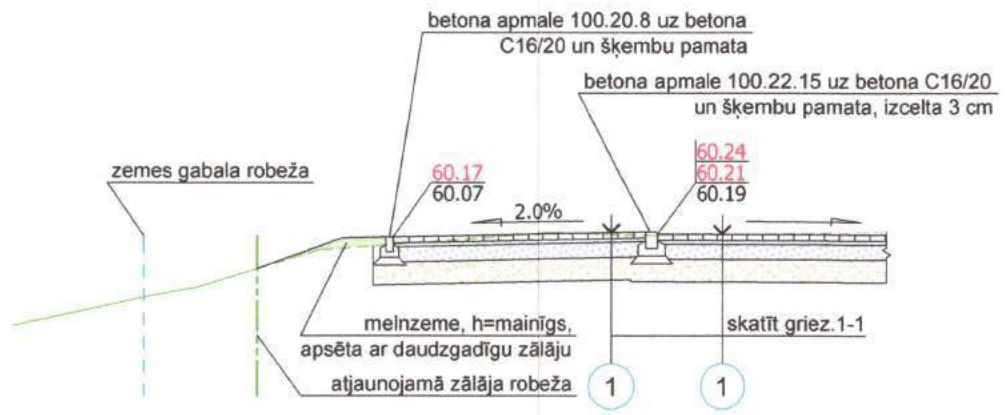

Griezums 7-7

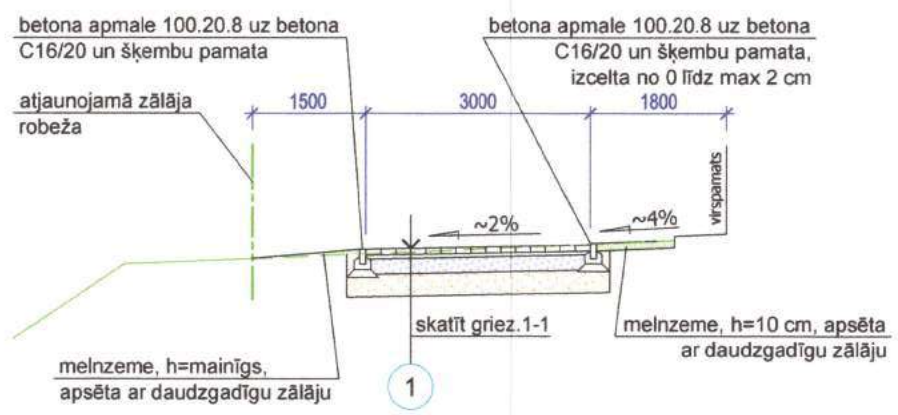

Aldis Putniņš Merķeļa iela 15 - 33, Valka				SIA "Valkas Namsaimnieks"		04 - 15
				Pagalma labiekārtošana daudzdzīvokļu mājai Merķeļa ielā 15, Valkā		
Būvinžen.	A.Putniņš		07.15	Griezumi 1-1 līdz 7-7	Stadija	Lapa
					BP	ĢP - 5
				M 1:100		

Griezums 8-8

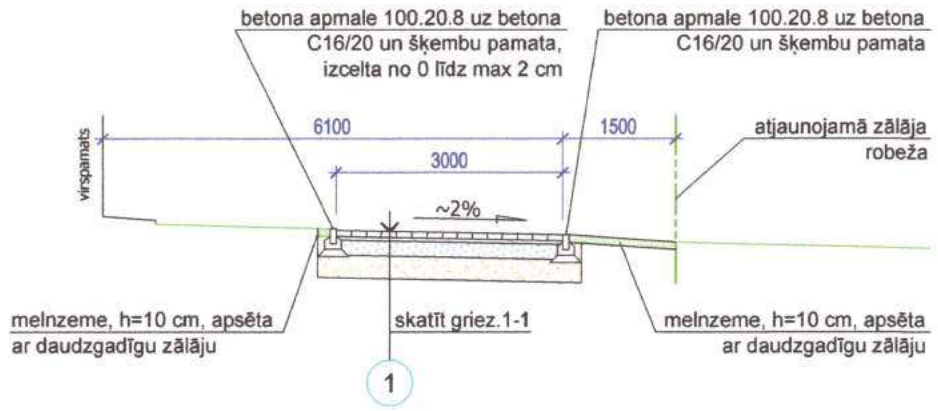

Griezums 9-9

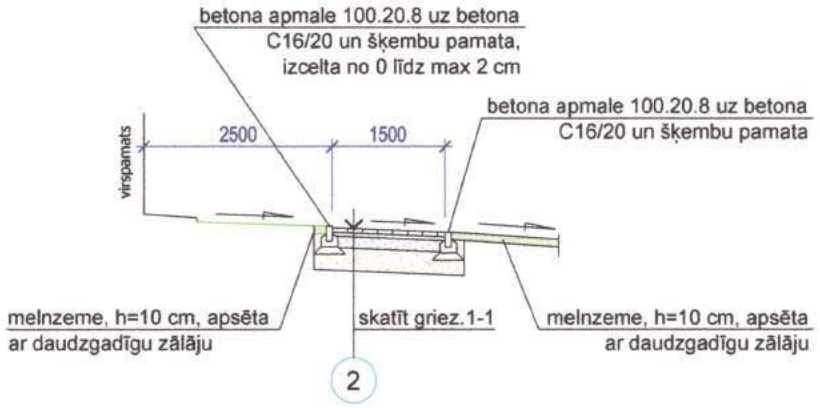

Griezums 11-11

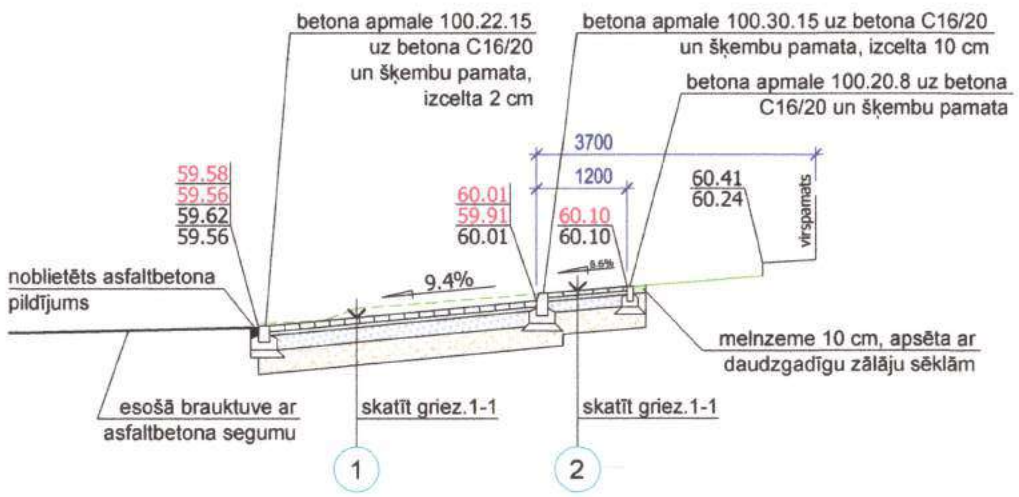

Griezums 10-10

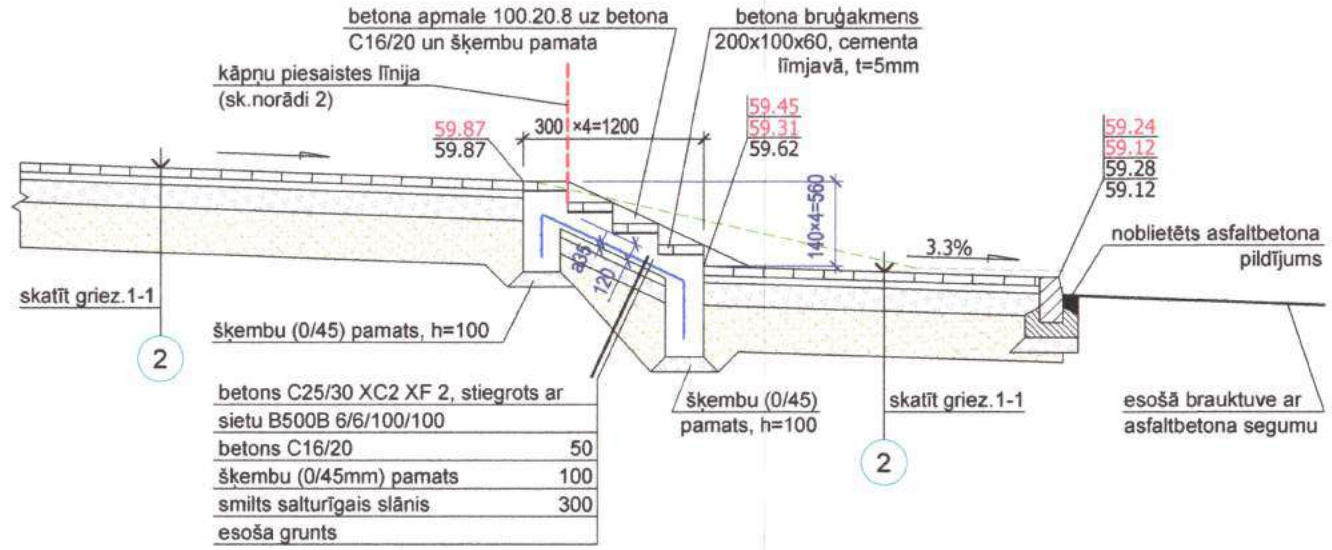

Soliņa laukums

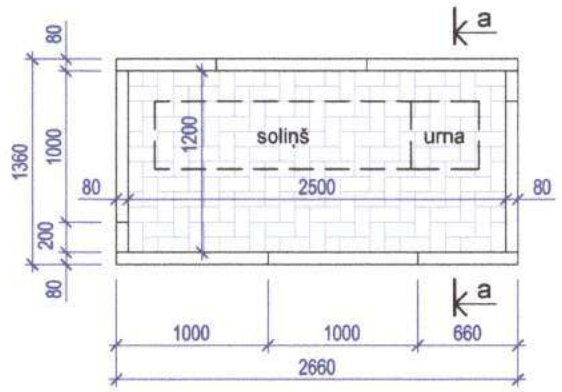

Griezums a-a

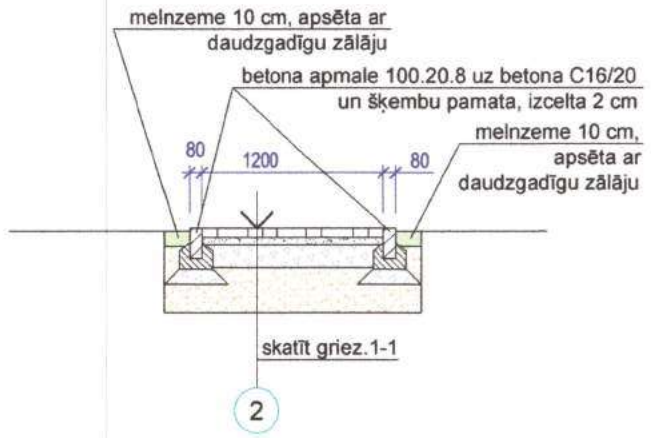

Betona apmaļu izbūve

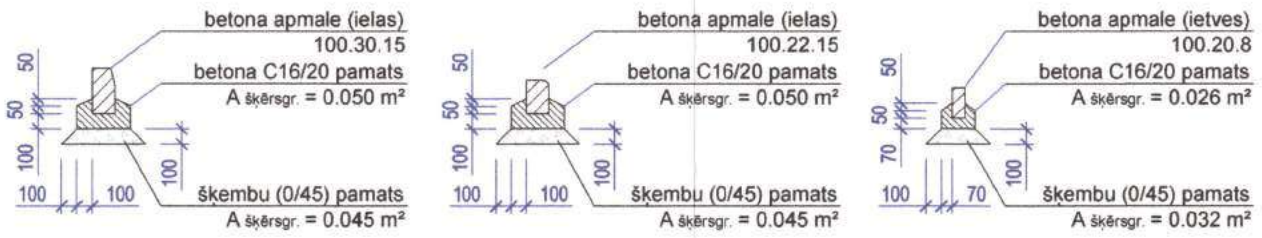

Norādījumi

1. Griezumā 10-10 burts "a" pirms izmēra - izmērs norāda betona aizsargkārtas biezumu.
2. Griezumā 10-10 kāpņu piesaistes līnija norāda ka augšējā pakāpiena vertikālā plakne sakrīt ar dzīvojamās mājas Merķeļa iela Nr.15 4.sekcijas ZA sienas (siena pret Rīgas ielu) virspamata ārējo plakni.
3. Pie ceļiem/celiņiem uzstādāmo soliņu laukumu platums ir bez vienas ietves apmales platuma, tas ir 1360-80=1280.

Aldis Putniņš Merķeļa iela 15 - 33, Valka				SIA "Valkas Namsaimnieks"		04 - 15
				Pagalma labiekārtošana daudzdzīvokļu mājai Merķeļa ielā 15, Valkā		
Būvinžen.	A.Putniņš		07.15	Griezumi 8-8 līdz 11-11. Soliņa laukums. Betona apmaļu izbūve	Stadija	Lapa
					BP	ĢP - 6
				M 1:100; 1:50		

Rasējumu saraksts

Nr.p.k.	Lapas nosaukums	Lapa
1	Vispārīgie rādītāji	BK-1
2	Atbalstsienas AS-1 plāns, izlkājums a-a, skats b-b	BK-2
3	Atbalstsienas AS-1 šķēlumi un materiālu specifikācija	BK-3
4	Lievenis L-1 (1.sekcija)	BK-4
5	Lieveņi L-2a (2.sekcija) un L-2b (3.sekcija)	BK-5
6	Lievenis L-3 (4.sekcija)	BK-6
7	Margas M-1 un M-1' (1.sekcija)	BK-7
8	Margas M-2Ka un M-2La (2.sekcija), M-2Kb un M-2Lb (3.sekcija)	BK-8
9	Margu M-2Ka, M-2La, M-2Kb, M-2Lb materiālu specifikācija	BK-9
10	Margas M-3K un M-3L (4.sekcija)	BK-10
11	Margu M-3K un M-3L materiālu specifikācija	BK-11
12	Kāpņu K-1 plāns, griezumi a-a un c-c	BK-12
13	Kāpņu K-1 griezums b-b. Materiālu specifikācija	BK-13

Izmantoto dokumentu un normatīvu saraksts

LR MK noteikumi Nr.500 - Vispārīgie būvnoteikumi
LR MK noteikumi Nr.633 - Autoceļu un ielu būvnoteikumi
LBN 003-01 - Būvklimatoloģija
LBN 202-15 - Būvprojekta saturs un noformēšana
LBN 203-15 - Betona būvkonstrukciju projektēšana
LBN 204-14 - Tērauda būvkonstrukciju projektēšana

Paskaidrojuma raksts

Būvprojekta "Pagalma labiekārtošana daudzdzīvokļu mājai Merķeļa ielā 15, Valkā" būvkonstrukciju daļa izstrādāta saskaņā ar SIA "Valkas Namsaimnieks" 02.06.2015 sastādīto uzņēmuma līgumu Nr.15 par projektēšanas darbu izpildi, Valkas novada būvvaldes 13.10.2015 būvatļauju Nr.1-21.1/25, atbilstoši LR spēkā esošajiem būvnormatīviem un citiem normatīviem aktiem.

Projekta BK daļā iekļauta:
- atbalstsienas izbūve paralēli zemes gabala ZR robežai,
- esošo ieejas lieveņu nojaukšana un jaunu izbūve mājas DA pusē,
- jaunu āra kāpņu izbūve bijušo kāpņu vietā mājas DR galā.

Būvkonstrukcijas

Atbalstsiena AS-1 - mainīga augstuma 30 cm bieza monolītā dzelzbetona C25/30 XC2 XF2 siena, ar mainīga platuma pamata pēdu, stiegrota ar tērauda Ø12, 10 un 8 B500B klases periodiska profila stieņiem. Sienas virsma nosegta ar uzņēmuma Siguldas Bloks betona plātnēm - cepurēm BC-4.

Lieveņi L-1, L-2a, L-2b, L-3 - esošo nojaukto vietā, monolītais betons C25/30 XC2 XF2, stiegrots ar sietiem no tērauda Ø6 B500B stieņiem. Segums 6 cm biezs betona bruģakmens. Margas tērauda metinātas konstrukcijas no kvadrāta šķērsgriezuma 40×3 un taisnstūra šķērsgriezuma 40×20×3 caurulēm.

Kāpnes K-1 - bijušo, sabrukušo vietā, monolītais betons C25/30 XC2 XF2, stiegrots ar sietiem no tērauda Ø6 B500B stieņiem. Segums 6 cm biezs betona bruģakmens. Kāpņu bortu virsmas nosegtas ar uzņēmuma Siguldas Bloks betona plātnēm - cepurēm BC-3.

Kopējie norādījumi

1. Zem pamatu pēdas veidojams 20 cm biezs blietētas rupjgraudainas vai vidēji rupjas smilts pabērums.
2. Pamatu virsmas no apakšas līdz projektētai zemes virsmas atzīmei (virsmas, kuras atrodas zem zemes) noklāt ar uzziežamo hidroizolāciju no divām kārtām bitumena mastikas.
3. Pamati (būvbedre) aizberami ar rupjgraudainu vai vidēji rupju smilti, berot to pa 20 cm biezām kārtām un sablīvējot līdz vidēji blīvam stāvoklim - grunts skeleta tilpumsvaram 1.65 t/m³.
4. Izbūvējot pamatus nav pieļaujama pamatnes grunts uzirdināšana, atmiekšķēšana, sasaldēšana. Darbu izpildes laikā jānodrošina lietusūdens un gruntsūdeņu atsūknēšana no būvbedrēm.

Šī būvprojekta būvkonstrukciju daļas risinājumi atbilst Latvijas būvnormatīvu un citu normatīvo aktu, kā arī tehnisko vai īpašo noteikumu prasībām

Būvprojekta BK daļas vadītājs **Aldis Putniņš**
Sertifikāts Nr. 20-6565

23.10.2015
(datums) (paraksts)

Aldis Putniņš
Merķeļa iela 15 - 33, Valka

				SIA "Valkas Namsaimnieks"		04 - 15
				Pagalma labiekārtošana daudzdzīvokļu mājai Merķeļa ielā 15, Valkā		
BPV	A.Putniņš		10.15	Vispārīgie rādītāji	Stadija	Lapa
Būvinžen.	A.Putniņš		10.15		BP	BK - 1

Atbalstsienas AS-1 plāns

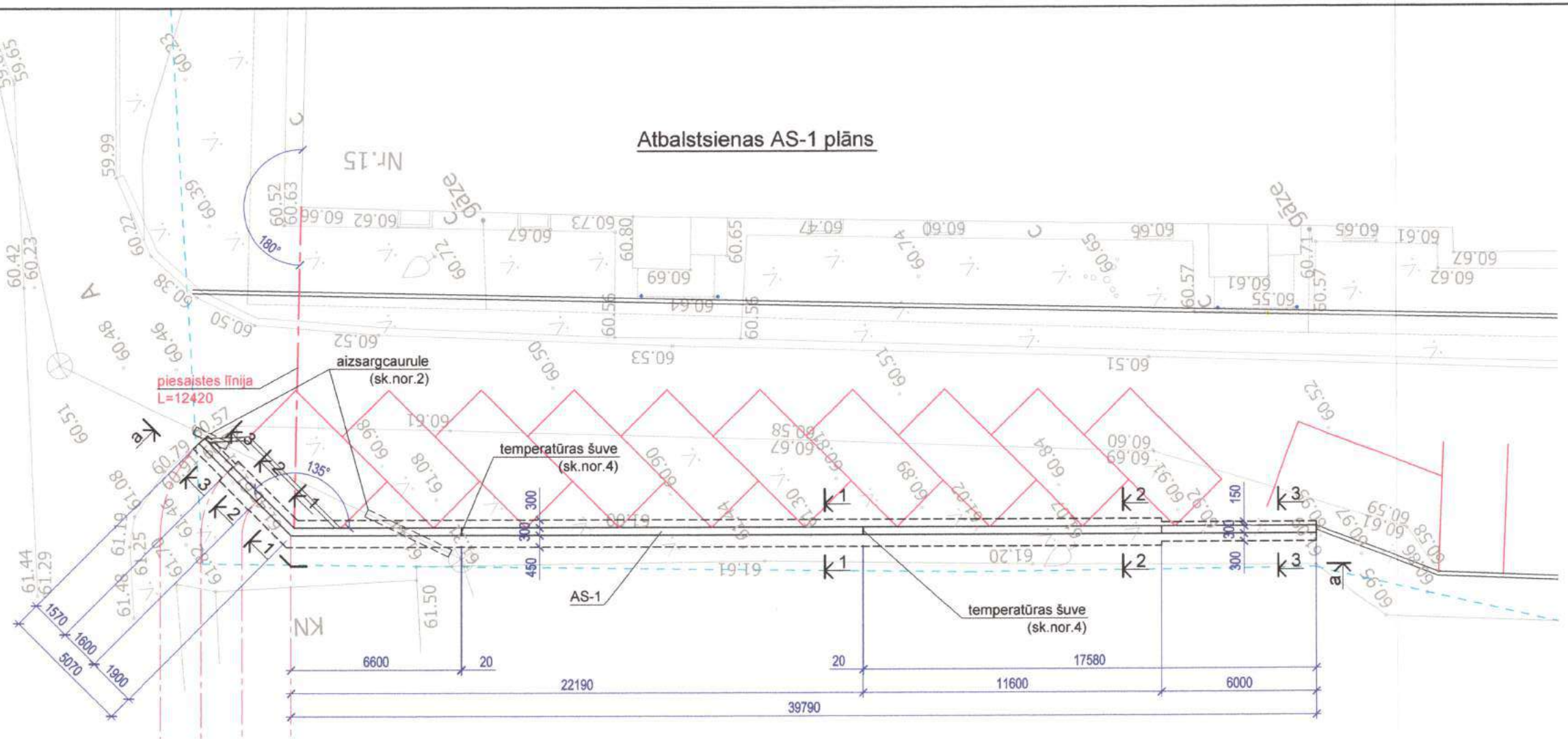

Izklājums a-a

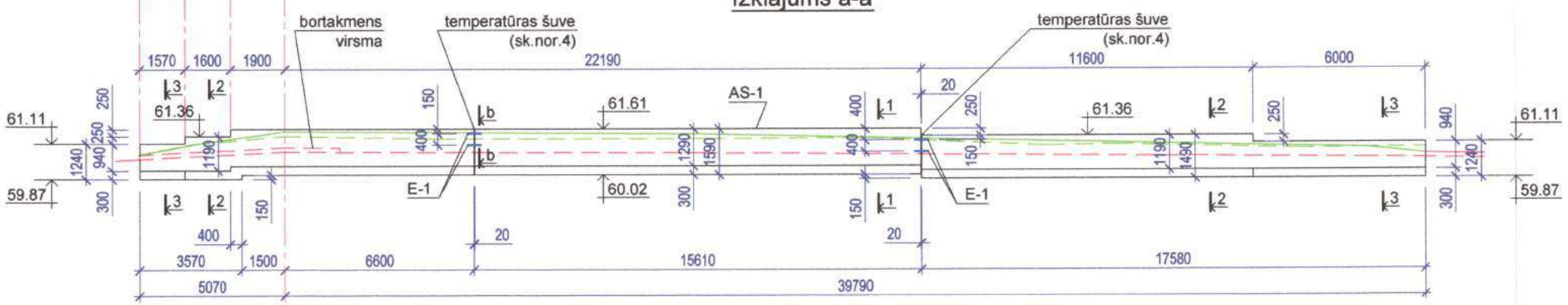

Skats b-b

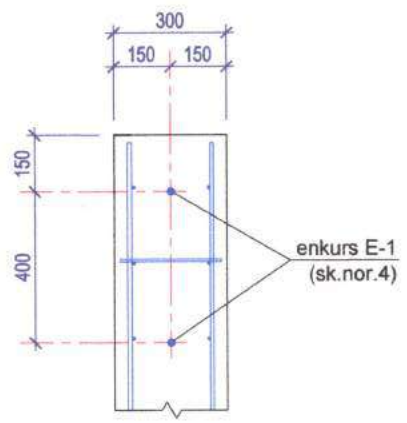

Norādījumi (sākums)

1. Atbalstsiena horizontāli piesaistīta gan pie daudzdzīvokļu mājas Merķeļa 15 virspamata Z stūra, gan izmantojot LKS 92 koordinātu sistēmu, skatīt ĢP daļu, lapas ĢP-3, 4, un 7.
2. Pirms zemes darbu uzsākšanas darbu zonā precizējams esošo inženierkomunikāciju izvietojums. Šķērsojamā kanalizācija aizsargājama ieguldot to tērauda aizsargcaurulē, kuras garums un diametrs precizējams pēc faktiskās situācijas, atrokot kanalizācijas cauruļvadu.
3. Atbalstsienas virsma nosedzama ar betona plātnēm - cepurēm BC-4, izmēri plānā B ×L 350×390, uzņēmuma "Siguldas Bloks" izstrādājums. Plānā, izklājumā a-a un skatā b-b atbalstsiena attēlota bez cepurēm.
4. Temperatūras šuves ierīkojamas starp betonējamiem elementiem vertikālās darba šuvēs ievietojot 20 mm biezu ekstrudēta putupolistirola plāksni, šuvi fasādē un no virspuses 2÷3cm dziļumā aizpildot ar polimerizējošu poliuretāna masu. Šuvēs uzstādāmi šķērsspēku uzņemoši garenbīdes kompensācijas enkuri E-1, uzņēmuma "SPEBA" izstrādājums, skatīt skatu b-b. Otrai temperatūras šuvei enkuru E-1 piesaiste līdzīga - šķēluma 1-1 elementam līdz pirmajam enkuram no augšas nomērot 400 mm, šķēluma 2-2 elementam attiecīgi 150 mm.

- projektētā zemes virsmas līnija
- esošās zemes virsmas līnija
- pieguļošā projektētā auto stāvlaukuma virsmas līnija

Aldis Putniņš Merķeļa iela 15 - 33, Valka				SIA "Valkas Namsaimnieks"		04 - 15
				Pagalma labiekārtošana daudzdzīvokļu mājai Merķeļa ielā 15, Valkā		
Būvinžen.	A.Putniņš		05.15	Atbalstsienas AS-1 plāns, izklājums a-a, skats b-b	Stadija	Lapa
					BP	BK - 2
				M 1:200; 1:20		

Šķēlums 1-1

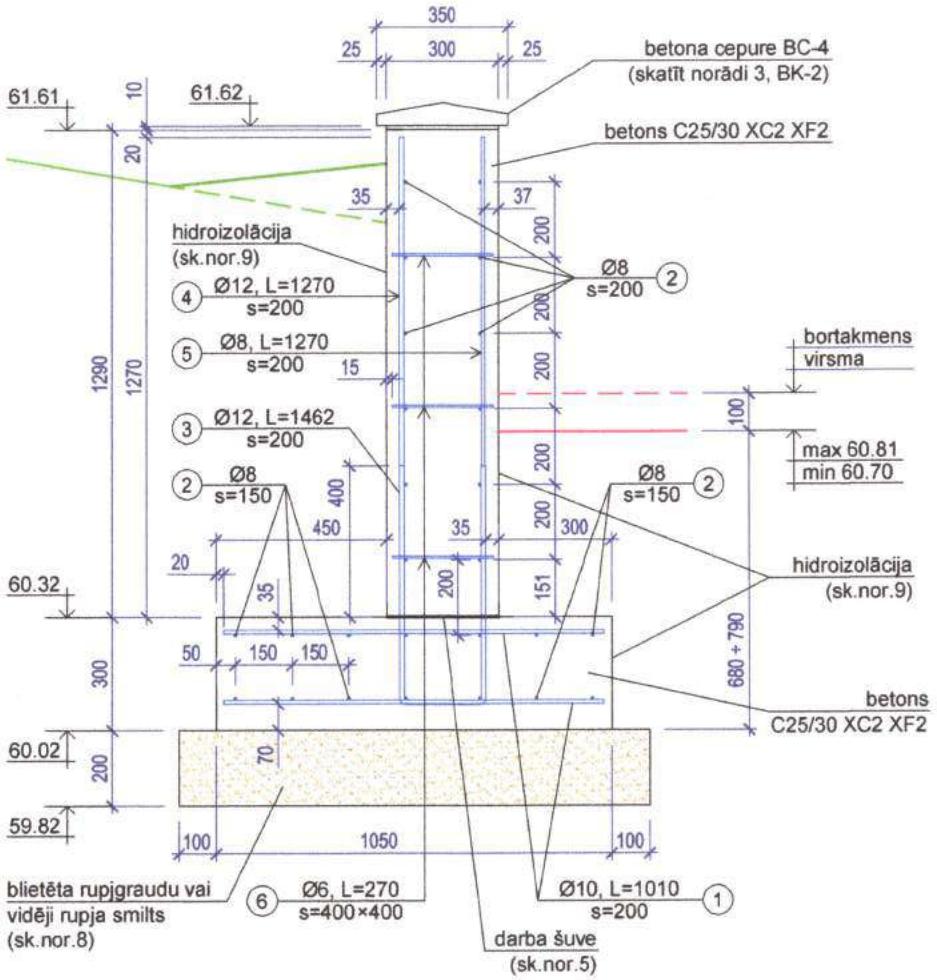

Šķēlums 2-2

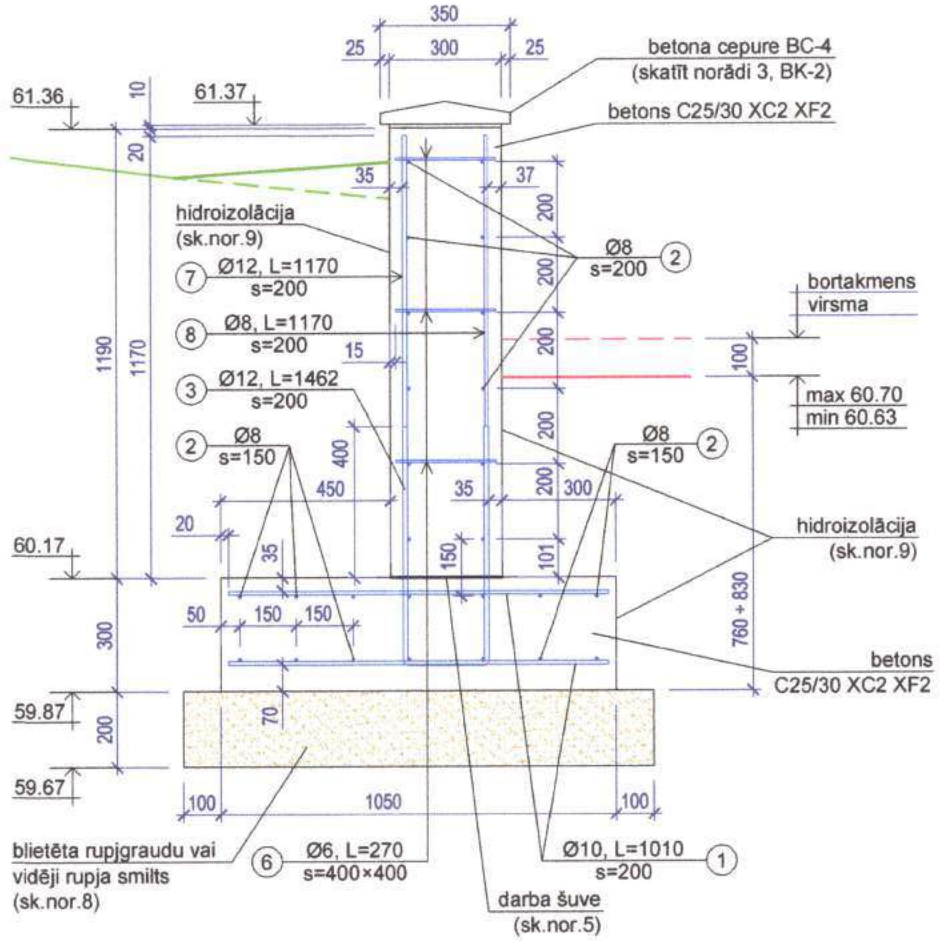

Šķēlums 3-3

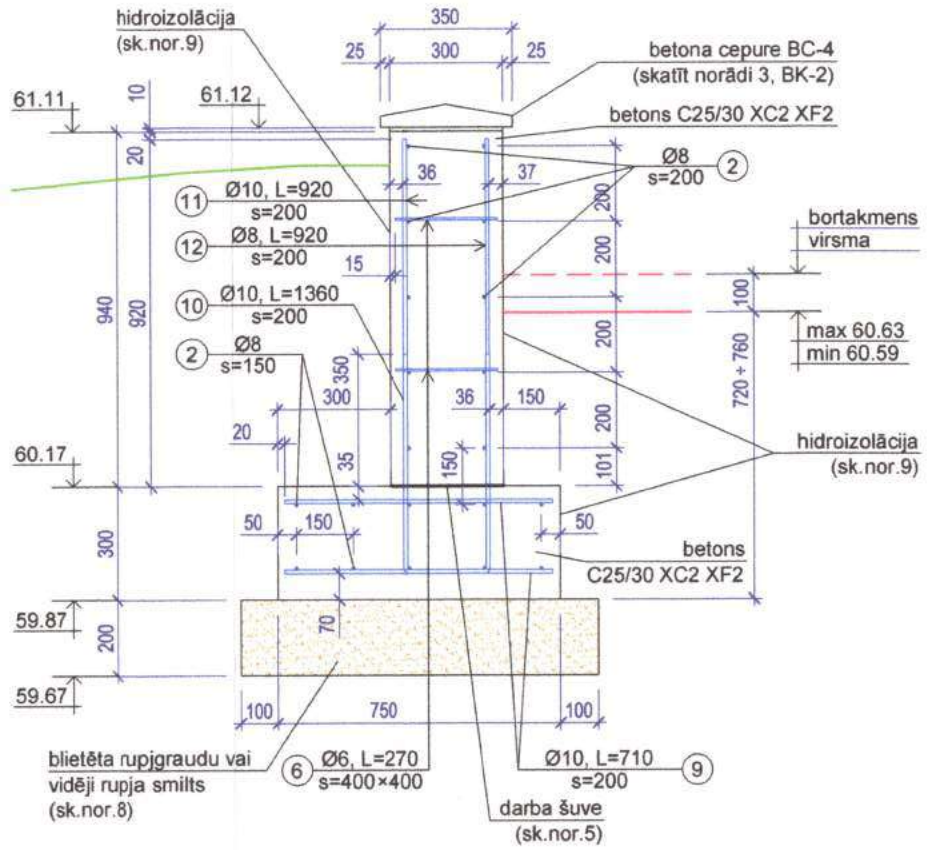

Norādījumi (beigas)

5. Starp atbalstsienas pēdu un sienu paredzēta betonēšanas darbu pārtraukuma šuve.
6. Stieņus savienot ar siešanas paņēmienu. Garenvirzienā tie jāsavieno ar pārlaidumiem, kuru garums betonā, ar projektā paredzēto stiprības klasi C25/30 un stiegrojuma tērauda lkasi B500B, nedrīgst būt mazāks par stieņiem ar Ø12 - 370 mm, Ø10 - 310 mm, Ø8 - 250 mm, ja nav citas norādes. Stieņu savienojumiem ar pārlaidumiem jābūt izklaidus. Turklāt vienā vietā vai atstatumā, kas mazāks par pārlaiduma garumu, savienojamo darba stieņu šķērsgriezuma laukumam periodiska profila stieņiem jābūt ne lielākam par 50% stieptā stiegrojuma kopējā šķērsgriezuma laukuma.
7. Materiālu specifikācijā stiegrojums dots neievērtējot stieņu pārlaidumus .
8. Pārējās norādes skatīt "Kopējie norādījumi" lapā BK-1.

Materiālu specifikācija atbalstsienai AS-1

Tērauda stiegrojums															
Pozīcija	Diametrs mm	Formas tips	Tērauda klase	Skaits gab.	Garums mm	Liekuma radiuss mm	Stiegras konfigurācijas elementi					Kopējais garums m	Svars kg		
							a	b	c	d	e		kg/m	1 elem.	Kopā
1	10	A	B500B	378	1010		1010					381,78	0,617	0,623	235,56
2	8	A	B500B									1121,78	0,395		443,10
3	12	B	B500B	187	1462	4	616	198			16	273,394	0,888	1,298	242,77
4	12	A	B500B	121	1270		1270					153,67	0,888	1,128	136,46
5	8	A	B500B	117	1270		1270					148,59	0,395	0,502	58,69
6	6	A	B500B	320	270		270					86,4	0,222	0,060	19,18
7	12	A	B500B	66	1170		1170					77,22	0,888	1,039	68,57
8	8	A	B500B	66	1170		1170					77,22	0,395	0,462	30,50
9	10	A	B500B	76	710		710					53,96	0,617	0,438	33,29
10	10	B	B500B	38	1360	4	566	200			14	51,68	0,617	0,839	31,89
11	10	A	B500B	38	920		920					34,96	0,617	0,568	21,57
12	8	A	B500B	38	920		920					34,96	0,395	0,363	13,81
														Pavisam stiegrojums:	1335,40

Pārējie materiāli				
Marka	Nosaukums	Mērvien.	Daudz.	Piezīmes
	Rupjgraudainas vai vidēji rupjas smiltis	m^3	11	
	Betons C25/30 XC2 XF2	m^3	29.6	
E-1	Šķērsspēku uzņemošs garenbīdes kompensācijas enkurs, d=16 mm	gab.	4	"SPEBA", sērija Q, tips Q1
	Ekstrudētas putupolistirola loksne, t=20 mm	m^2	1.22	
	Betona plātņu cepure	gab.	113	"Siguldas Bloks", betona cepure BC-4

Aldis Putniņš
Merķeļa iela 15 - 33, Valka

SIA "Valkas Namsaimnieks"			04 - 15
Pagalma labiekārtošana daudzdzīvokļu mājai Merķeļa ielā 15, Valkā			
Atbalstsienas AS-1 šķēlumi un materiālu specifikācija		Stadija	Lapa
		BP	BK - 3
M 1:20			

Būvinžen.	A.Putniņš		05.15

Plāns

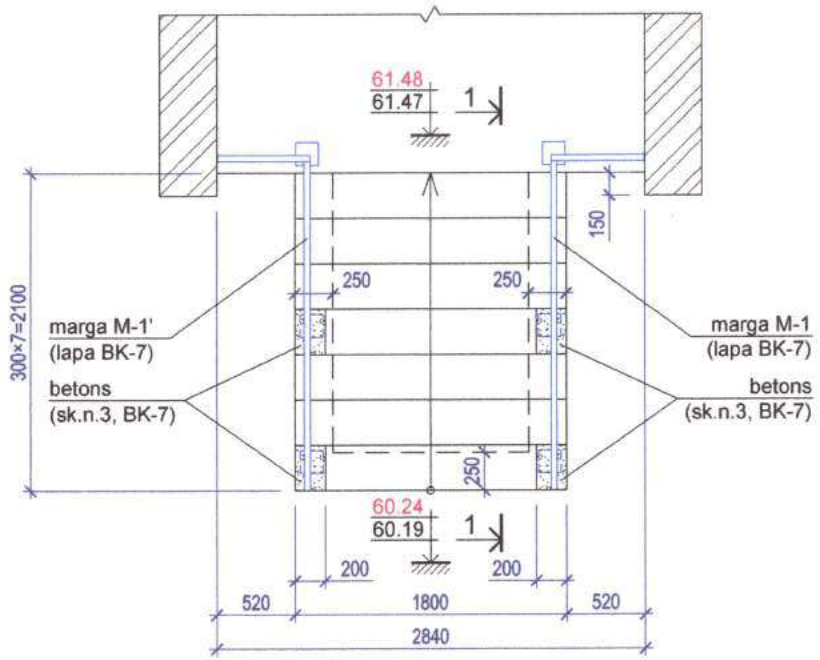

Šķēlums 1-1

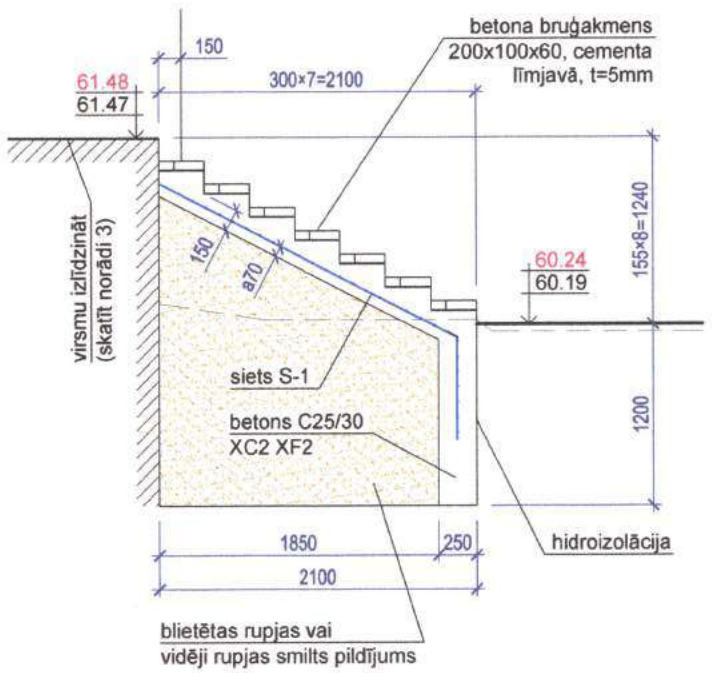

Materiālu specifikācija

Marka, pozīcija	Dokumenta apzīmējums	Nosaukums	Skaits	Vienības masa kG	Piezīmes
L-1	lapa BK-4	Lievenis L-1 (1.sekcija)	1		
S-1	EN 10060, S235JR+AR	Siets $\frac{Ø\,6\ B500B - 100}{Ø\,6\ B500B - 100}$ 1750x2900	1	22.86	
	LVS EN 206-1	Betons C25/30 XC2 XF2			2.86 m³
		Betona bruģakmens 100x200x60			3.7 m²
		Smiltis iekšējam pildījumam			3.79 m³

Demontāžas darbi

Nr.p.k.	Darba apraksts	Mērvien.	Daudzums	Piezīmes
1	Dzelzsbetona gatavkonstrukciju kāpņu laidi ЛМ09-12К-2	gab.	2	0.83 T
2	Ķieģeļu mūra sānu aizmūrējumi, mūra biezums 12 cm	m²	1.6	
3	Betona plātņu K6 celiņš, plātņu izmēri 500x500x70	m²	1.9	0.04 T
4	Monolītā betona pakāpieni	m³	0.30	
5	Monolītā betona pamati, pieņemts h=0.6m, b=0.25m	m³	0.92	

60.24 - projektētā absolūtā augstuma atzīme Baltijas augstumu sistēmā
60.19 - esošā absolūtā augstuma atzīme Baltijas augstumu sistēmā

Norādījumi

1. Demontāžas darbi attiecas uz DA fasādes 1.sekcijas (dzīvokļi 1 +10) lieveņa nojaukšanu.
2. Burts "a" pirms izmēra - izmērs norāda betona aizsargkārtas biezumu.
3. Esošo grīdas betona virsmu atjaunot uzklājot pašizlīdzinošu plānas kārtas grīdas līdzinātāju Weber.vetonit 4150, vai analogu, ΣA=3.5 m², vidējais kārtas biezums pieņemts t=10.
4. Margu piesaistes skatīt lapā BK-7.

Aldis Putniņš Merķeļa iela 15 - 33, Valka				SIA "Valkas Namsaimnieks"		04 - 15
				Pagalma labiekārtošana daudzdzīvokļu mājai Merķeļa ielā 15, Valkā		
Būvinžen.	A.Putniņš		06.15	Lievenis L-1 (1.sekcija)	Stadija	Lapa
					BP	BK - 4
				M 1:50		

Plāns

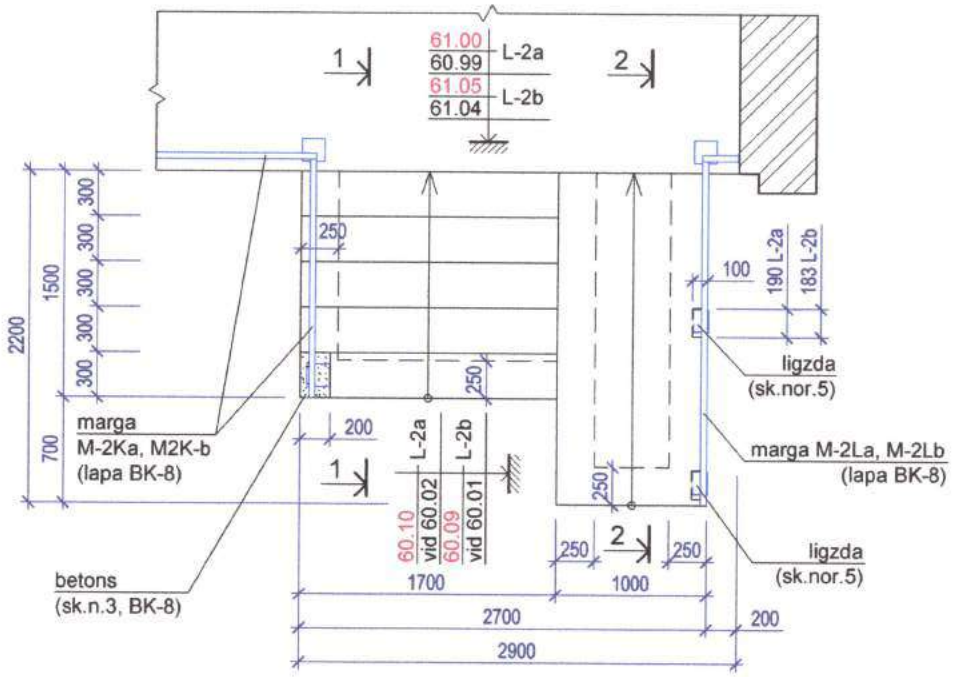

Šķēlums 1-1

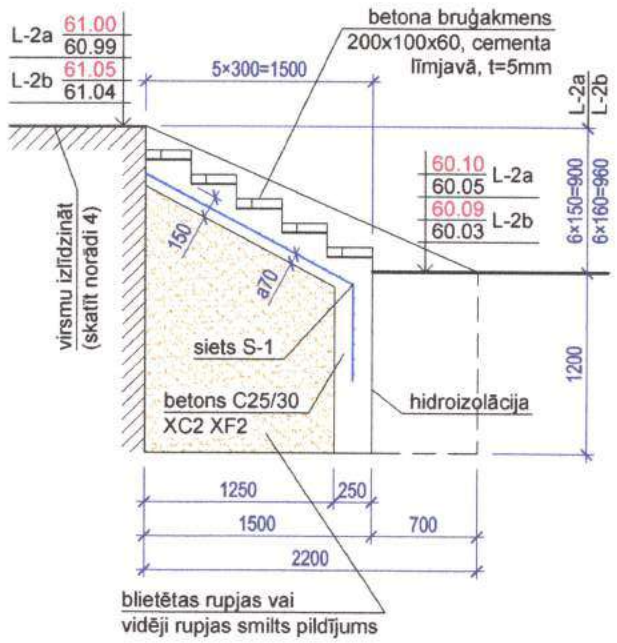

Šķēlums 2-2

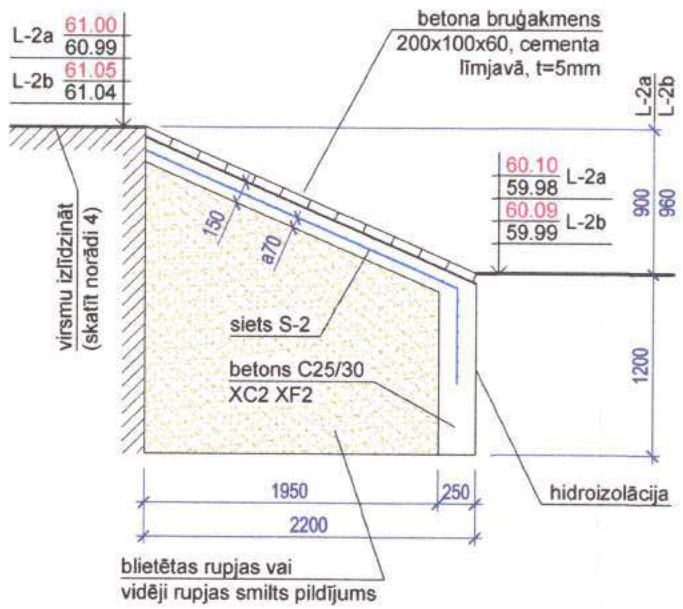

Norādījumi

1. Demontāžas darbi attiecas uz DA fasādes 2.sekcijas (dzīvokļi 11 ÷24) un 3.sekcijas (dzīvokļi 25÷38) lieveņu nojaukšanu.
2. Uzstādot stiegrojumu sietu S-1 un S-2 gali lieveņa vidusdaļā pārklājas - daļa sieta S-1 ir zem sieta S-2. Pārklājuma vietā sietus savstarpēji savienot ar vertikāliem stieņiem Ø6 B500B, stiprinot tos katrā otrajā sieta rūtī, tas ir solis s~200.
3. Burts "a" pirms izmēra - izmērs norāda betona aizsargkārtas biezumu.
4. Esošo grīdas betona virsmu atjaunot uzklājot pašizlīdzinošu plānas kārtas grīdas līdzinātāju Weber.vetonit 4150, vai analogu, ΣA=14.2m², vidējais kārtas biezums pieņemts t=10.
5. Betonējot lieveņa pandusa dzelzbetona plātni tajā jāparedz ligzdas pandusa margas statņu stiprināšanai. Margu statņu un ligzdu piesaistes skatīt lapā BK-8.

Materiālu specifikācija

Marka, pozīcija	Dokumenta apzīmējums	Nosaukums	Skaits	Vienības masa kG	Piezīmes
L-2a	lapa BK-5	Lievenis L-2a (2.sekcija)	1		
S-1	EN 10060, S235JR+AR	Siets Ø 6 B500B - 100 / Ø 6 B500B - 100 1900x2200	1	18.56	
S-2	EN 10060, S235JR+AR	Siets Ø 6 B500B - 100 / Ø 6 B500B - 100 950x2900	1	12.56	
	EN 10060, S235JR+AR	Ø6 B500B, Lkop.=2.0m		0.45	sietu savienošanai, skatīt norādi 2
	LVS EN 206-1	Betons C25/30 XC2 XF2			3.54 m³
		Betona bruģakmens 100x200x60			4.9 m²
		Smiltis iekšējam pildījumam			3.98 m³
L-2b	lapa BK-5	Lievenis L-2b (3.sekcija)	1		
S-1	EN 10060, S235JR+AR	Siets Ø 6 B500B - 100 / Ø 6 B500B - 100 1900x2200	1	18.56	
S-2	EN 10060, S235JR+AR	Siets Ø 6 B500B - 100 / Ø 6 B500B - 100 950x2900	1	12.56	
	EN 10060, S235JR+AR	Ø6 B500B, Lkop.=2.0m		0.45	sietu savienošanai, skatīt norādi 2
	LVS EN 206-1	Betons C25/30 XC2 XF2			3.49 m³
		Betona bruģakmens 100x200x60			4.9 m²
		Smiltis iekšējam pildījumam			3.89 m³

Demontāžas darbi

Nr.p.k.	Darba apraksts	Mērvien.	Daudzums	Piezīmes
1	Ķieģeļu mūra puķu kastes, mūra biezums 12 cm	m²	4.5	
2	Tērauda margas	gab.	2	
3	Monolītā dzelzbetona pandusi	m³	0.51	
4	Dzelzsbetona gatavkonstrukciju kāpņu laidi ЛМ09-12К-2	gab.	4	0.83 T
5	Ķieģeļu mūra sānu aizmūrējumi, mūra biezums 12 cm	m²	1.6	
6	Betona plātņu K6 celiņš, plātņu izmēri 500x500x70	m²	6.0	0.04 T
7	Monolītā betona pamati, pieņemts h=0.6m, b=0.25m	m³	1.21	

60.24 - projektētā absolūtā augstuma atzīme Baltijas augstumu sistēmā
60.19 - esošā absolūtā augstuma atzīme Baltijas augstumu sistēmā

Aldis Putniņš, Merķeļa iela 15 - 33, Valka				SIA "Valkas Namsaimnieks"		04 - 15
				Pagalma labiekārtošana daudzdzīvokļu mājai Merķeļa ielā 15, Valkā		
Būvinžen.	A.Putniņš		06.15	Lieveņi L-2a (2.sekcija) un L-2b (3.sekcija)	Stadija	Lapa
					BP	BK - 5
				M 1:50		

Plāns

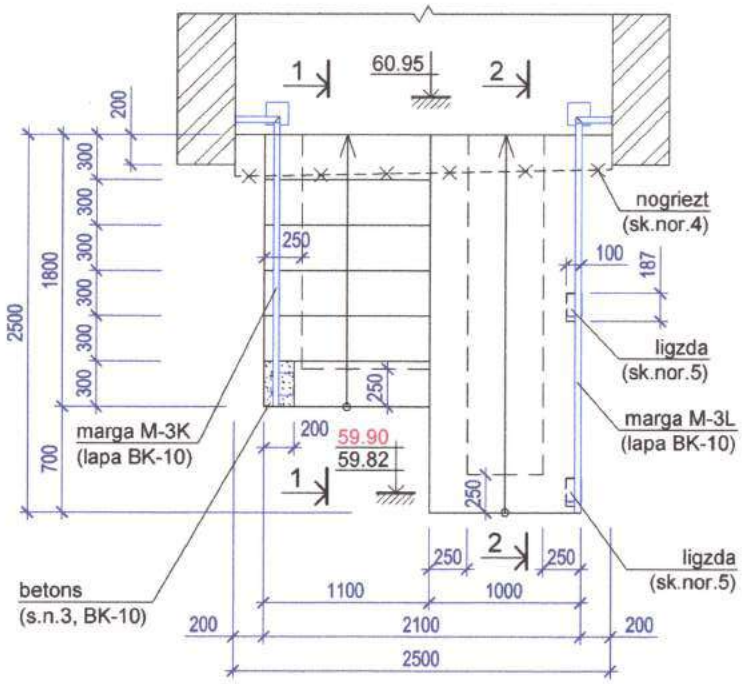

Šķēlums 1-1

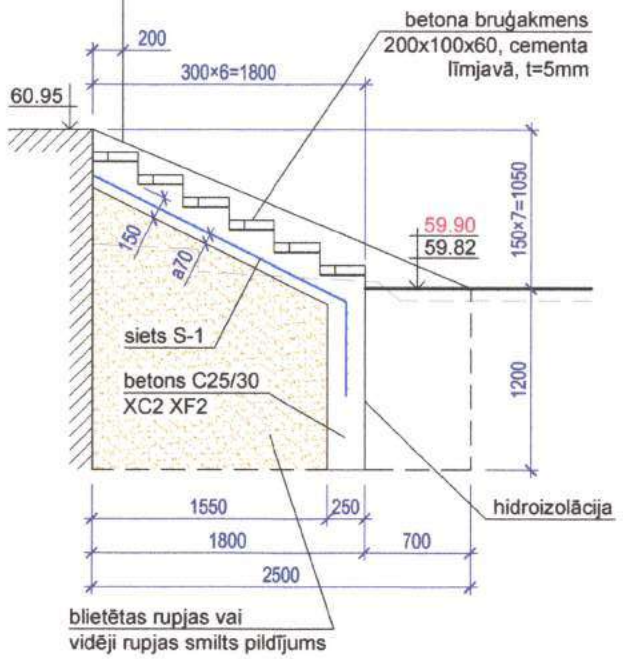

Šķēlums 2-2

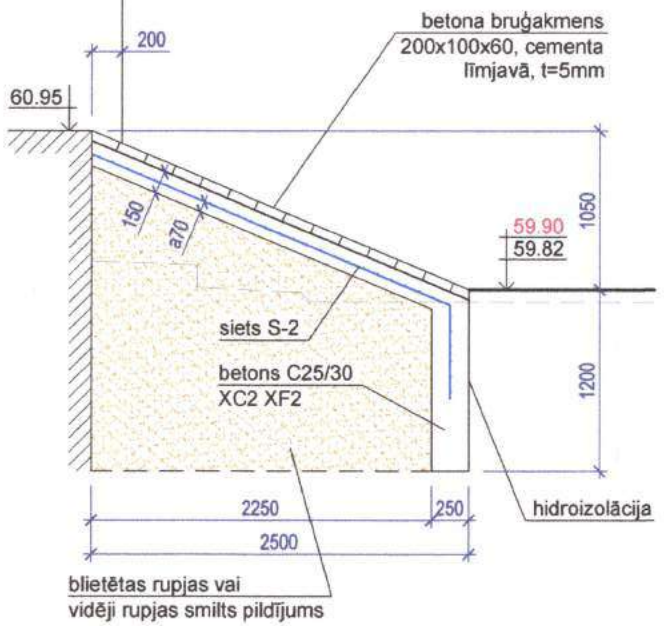

59.90 - projektētā absolūtā augstuma atzīme Baltijas augstumu sistēmā
59.82 - esošā absolūtā augstuma atzīme Baltijas augstumu sistēmā

Materiālu specifikācija

Marka, pozīcija	Dokumenta apzīmējums	Nosaukums	Skaits	Vienības masa kG	Piezīmes
L-3	lapa BK-6	Lievenis L-3 (4.sekcija)	1		
S-1	EN 10060, S235JR+AR	Siets Ø 6 B500B - 100 / Ø 6 B500B - 100 1300x2500	1	14.43	
S-2	EN 10060, S235JR+AR	Siets Ø 6 B500B - 100 / Ø 6 B500B - 100 950x3200	1	13.86	
	EN 10060, S235JR+AR	Ø6 B500B, Lkop.=2.0m		0.51	sietu savienošanai, skatīt norādi 2
	LVS EN 206-1	Betons C25/30 XC2 XF2			3.74 m³
		Betona bruģakmens 100x200x60			4.7 m²
		Smiltis iekšējam pildījumam			3.69 m³

Demontāžas darbi

Nr.p.k.	Darba apraksts	Mērvien.	Daudzums	Piezīmes
1	Tērauda margas	gab.	2	
2	Monolītā betona pakāpiens	m³	0.30	
3	Dzelzsbetona gatavkonstrukciju kāpņu laidi ЛМ09-12К-2	gab.	2	0.83 T
4	Ķieģeļu mūra sānu aizmūrējumi, mūra biezums 12 cm	m²	1.4	
5	Teraco grīdas plāksnes	m²	0.64	sk.norādi 4
6	Betona plātņu K6 pakāpiens un celiņš, plātņu izmēri 500x500x70	m²	3.8	0.04 T
7	Monolītā betona pamati, pieņemts h=0.6m, b=0.25m	m³	0.85	

Norādījumi

1. Demontāžas darbi attiecas uz DA fasādes 4.sekcijas (dzīvokļi 39 +78) lieveņa nojaukšanu.
2. Uzstādot stiegrojumu sietu S-1 un S-2 gali lieveņa vidusdaļā pārklājas - daļa sieta S-1 ir zem sieta S-2. Pārklājuma vietā sietus savstarpēji savienot ar vertikāliem stieņiem Ø6 B500B, stiprinot tos katrā otrajā sieta rūtī, tas ir solis s~200.
3. Burts "a" pirms izmēra - izmērs norāda betona aizsargkārtas biezumu.
4. Esošās terraco grīdas plāksnes, kas ieklātas virs nojaucamiem dzelzsbetona laidu augšējiem pakāpieniem, un veido pārkari pār virspamatu, uzmanīgi nogriezt līdz ar virspamata ārējo plakni .
5. Betonējot lieveņa pandusa dzelzbetona plātni tajā jāparedz ligzdas pandusa margas statņu stiprināšanai. Margu statņu un ligzdu piesaistes skatīt lapā BK-10.

Aldis Putniņš Merķeļa iela 15 - 33, Valka				SIA "Valkas Namsaimnieks"		04 - 15
				Pagalma labiekārtošana daudzdzīvokļu mājai Merķeļa ielā 15, Valkā		
Būvinžen.	A.Putniņš		06.15	Lievenis L-3 (4.sekcija)	Stadija	Lapa
					BP	BK - 6
				M 1:50		

Margas M-1, M-1'

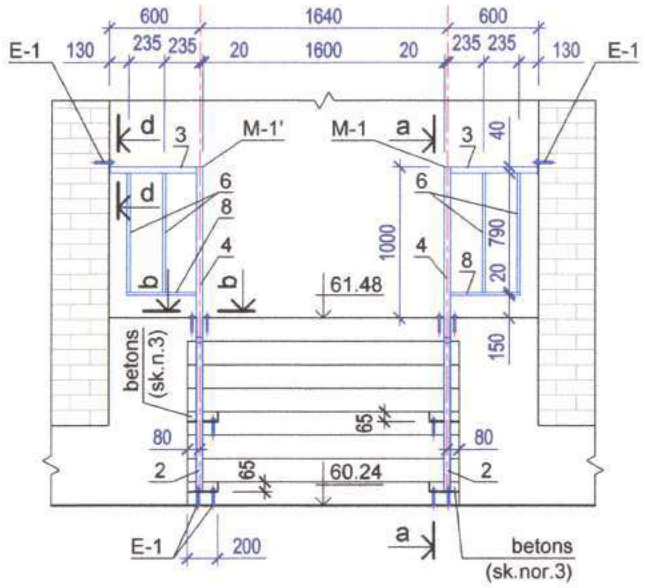

Skats a-a

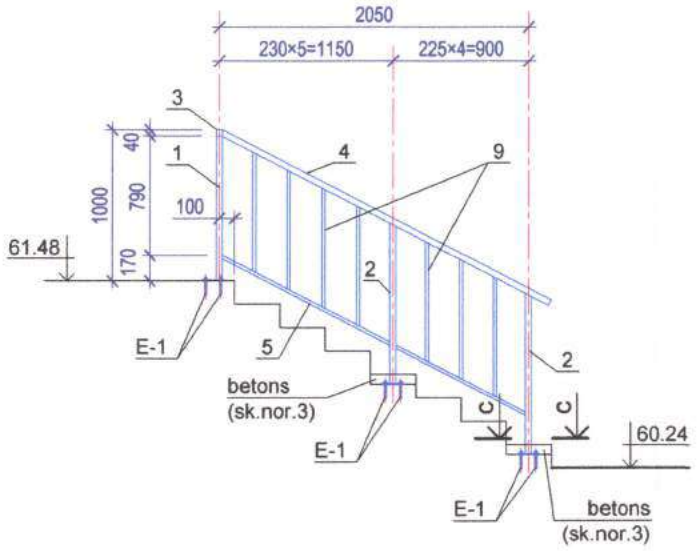

Skats d-d

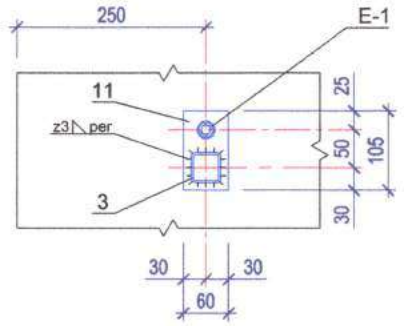

Skats b-b

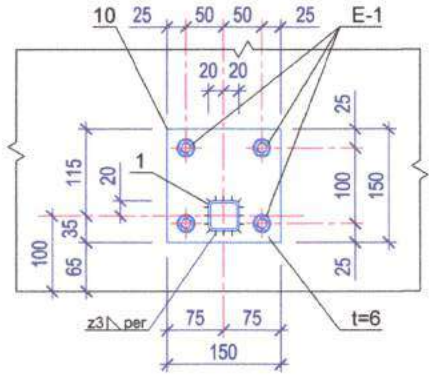

Skats c-c

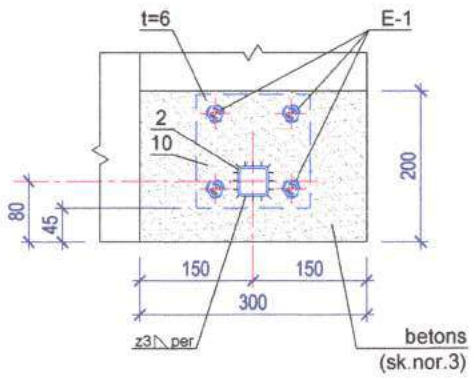

Materiālu specifikācija

Marka, pozīcija	Dokumenta apzīmējums	Nosaukums	Skaits	Vienības masa kG	Piezīmes
M-1	lapa BK-7	Marga M-1 (1.sekcija)	1	47.04	
1	EN 10219	□ 40x3, L=954	1	3.15	
2	EN 10219	□ 40x3, L=1061	2	3.50	
3	EN 10219	□ 40x3, L=614	1	2.03	
4	EN 10219	□ 40x3, L=2454	1	8.10	aizmetināt rokturim vaļējo galu, sk.nor.2
5	EN 10219	□ 40x20x3, L=1260	1	2.98	
6	EN 10219	□ 40x20x3, L=790	2	1.87	
7	EN 10219	□ 40x20x3, L=979	1	2.31	
8	EN 10219	□ 40x20x3, L=460	1	1.09	
9	EN 10219	□ 40x20x3, L=796	7	1.88	
10	EN 10058, S235	- 6x150, L=150	3	1.06	skatīt norādi 1
11	EN 10058, S235	- 6x60, L=105	1	0.30	skatīt norādi 1
E-1	Hilti, artikula Nr.255845	Ķīļenkurs HSA M12x100	13		
	LVS EN 206-1	Betons C25/30 XC2 XF-2			0.008m³
M-1'	lapa BK-7	Marga M-1' (1.sekcija)	1	47.04	skatīt norādi 5

Norādījumi

1. Visu urbumu Ø14 mm.
2. Metināšanu izpildīt ar elektrodiem kuru marka ir augstāka par izmantotā tērauda marku. Visus cauruļu vaļējos galus aizmetināt. Prasības metinātajiem savienojumiem atbilstoši LBN 204-14 "Tērauda būvkonstrukciju projektēšana" nosacījumiem. Burts "z" - šuves katete.
3. Pēc margas statņa balstplāksnes 10 fiksēšanas pie betona pakāpiena balstplāksni 10 un tās fiksācijas enkurus E-1 iestrādāt betonā C25/30 XC2 XF2, kura virsma izlīdzināma ar betona bruģakmens ieseguma virsmu .
4. Tērauda detaļas krāsojamas ar aizsargkrāsu Hammerite, vai analogu. Margu krāsas tonis saskaņojams ar pasūtītāju.
5. Marga M-1' ir spoguļattēls margai M-1.

Aldis Putniņš Merķeļa iela 15 - 33, Valka				SIA "Valkas Namsaimnieks"			04 - 15
				Pagalma labiekārtošana daudzdzīvokļu mājai Merķeļa ielā 15, Valkā			
Būvinžen.	A.Putniņš		06.15	Margas M-1 un M-1' (1.sekcija)		Stadija	Lapa
						TP	BK - 7
				M 1:50; 1:10			

Margas M-2Ka, M-2La, M-2Kb, M-2Lb

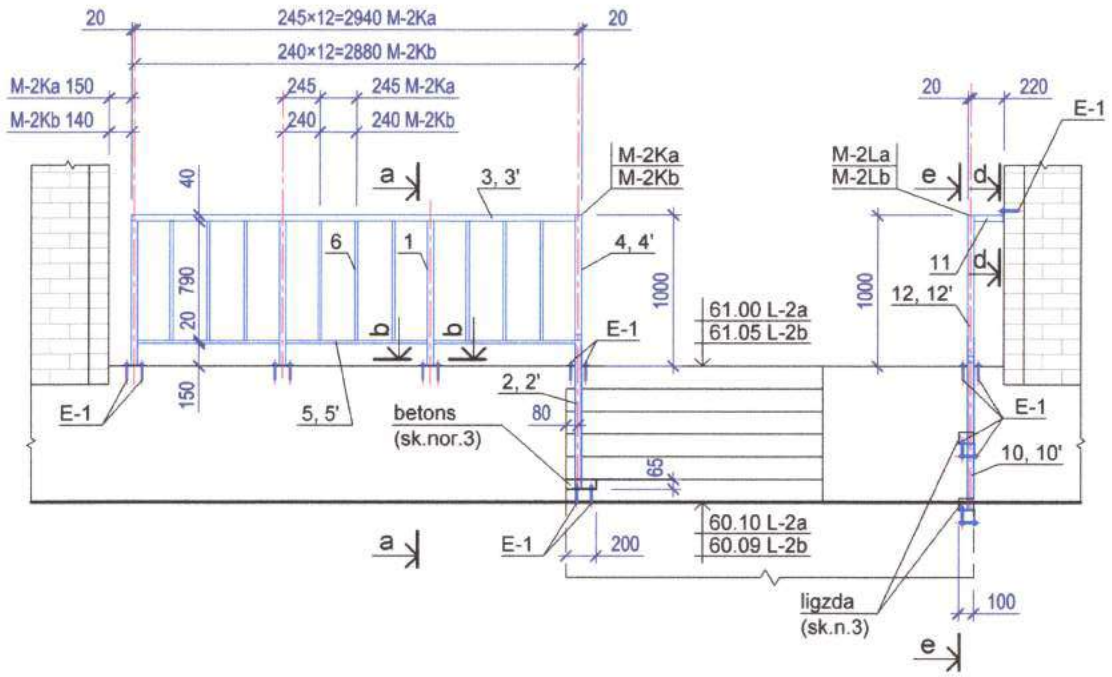

Skats a-a

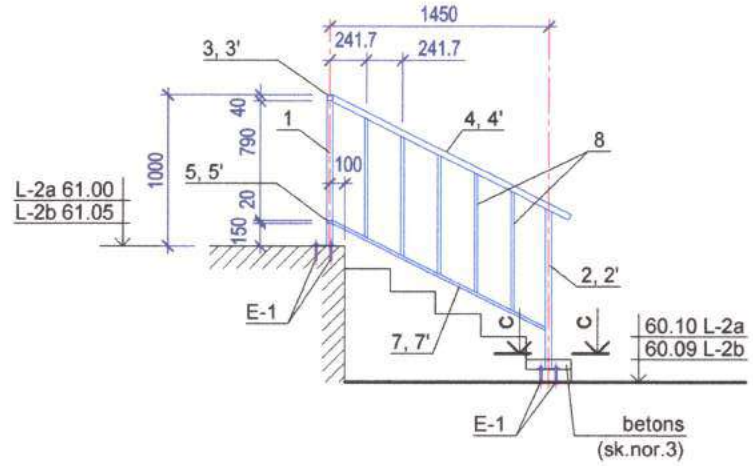

Skats e-e

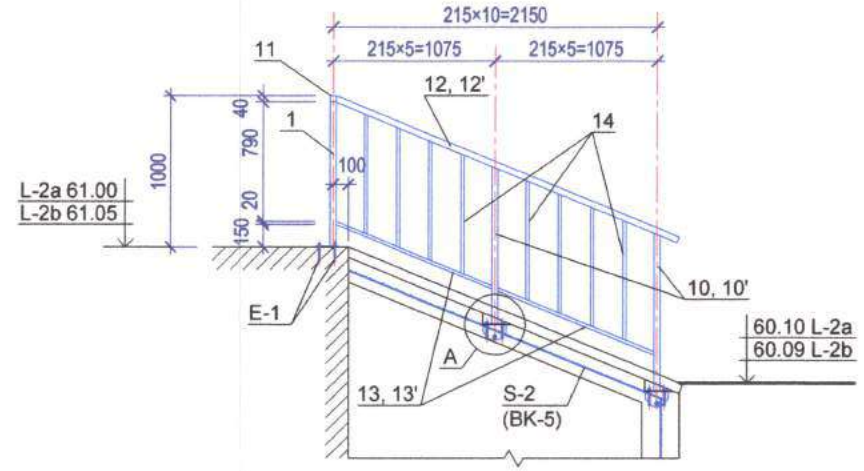

Skats b-b

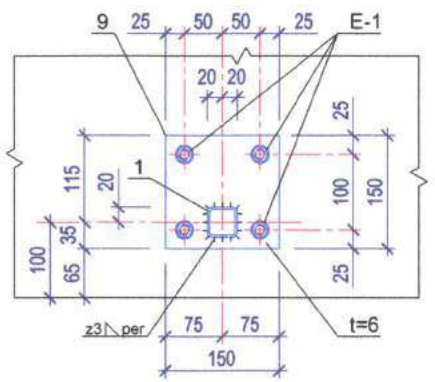

Skats c-c

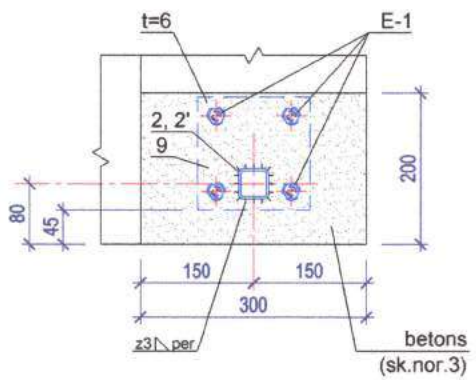

Skats d-d

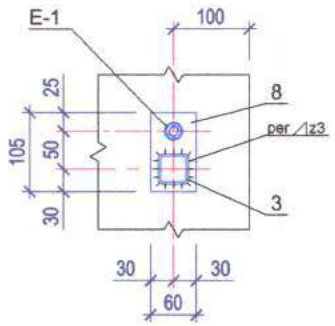

Mezgls A

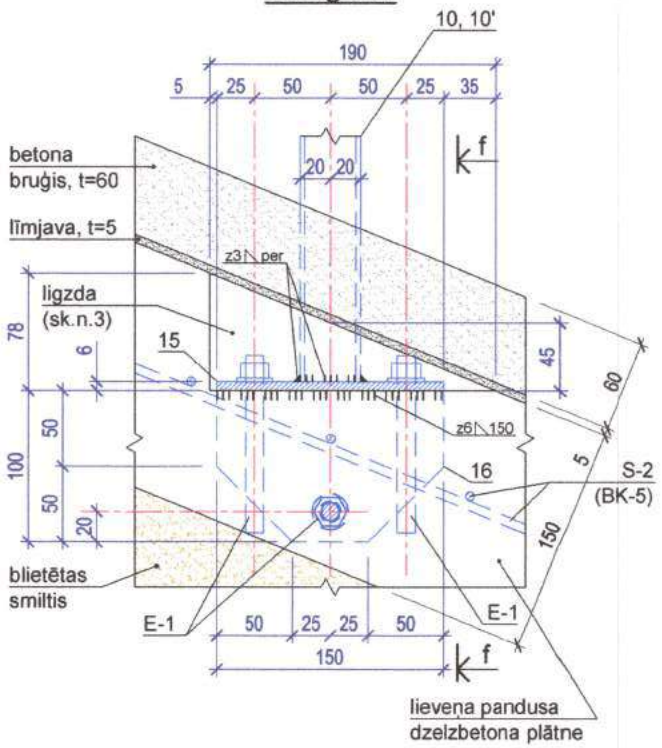

Skats f-f

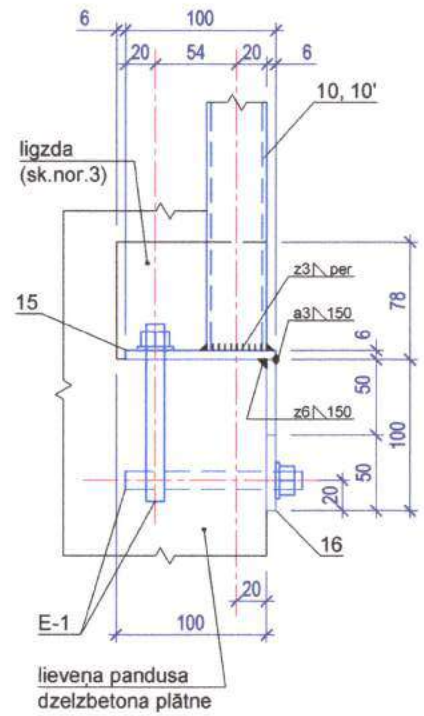

Norādījumi

1. Visu urbumu Ø14 mm.
2. Metināšanu izpildīt ar elektrodiem kuru marka ir augstāka par izmantotā tērauda marku. Visus cauruļu vaļējos galus aizmetināt. Prasības metinātajiem savienojumiem atbilstoši LBN 204-14 "Tērauda būvkonstrukciju projektēšana" nosacījumiem. Burts "a" - šuves aprēķina biezums, "z" - šuves katete.
3. Pēc margas statņa balstplāksnes 9 fiksēšanas pie betona pakāpiena un balstplākšņu 15 fiksēšanas pandusa plātnē izveidotajās ligzdās, balstplāksnes un to fiksācijas enkurus E-1 iebetonēt betonā C25/30 XC2 XF2, kura virsma kāpnēm izlīdzināma ar betona bruģakmens iesegumа virsmu, pandusam ar tā dzelzbetona plātnes slīpo virsmu.
4. Tērauda detaļas krāsojamas ar aizsargkrāsu Hammerite, vai analogu. Margu krāsas tonis saskaņojams ar pasūtītāju.

Aldis Putniņš Merķeļa iela 15 - 33, Valka				SIA "Valkas Namsaimnieks"		04 - 15
				Pagalma labiekārtošana daudzdzīvokļu mājai Merķeļa ielā 15, Valkā		
Būvinžen.	A.Putniņš		06.15	Margas M-2Ka un M-2La (2.sekcija), M-2Kb un M-2Lb (3.sekcija)	Stadija	Lapa
					TP	BK - 8
				M 1:50; 1:10, 1:5		

Materiālu specifikācija

Marka, pozīcija, Nr.p.k.	Standarts, tērauda marka, rasējuma lapa, vai uzņēmums izgatavotājs	Nosaukums	Skaits	Vienības masa kG	Piezīmes
1	2	3	4	5	6
M-2Ka	lapa BK-8	Marga M-2Ka (2.sekc.lieveņa kāpnēm)	1	73.71	
1	EN 10219	□ 40×3, L=954	4	3.15	
2	EN 10219	□ 40×3, L=1060	1	3.50	
3	EN 10219	□ 40×3, L=2980	1	9.84	
4	EN 10219	□ 40×3, L=1767	1	5.83	aizmetināt rokturim valējo galu, sk.nor.2
5	EN 10219	□ 40×20×3, L=940	3	2.22	
6	EN 10219	□ 40×20×3, L=790	9	1.87	
7	EN 10219	□ 40×20×3, L=1587	1	3.75	
8	EN 10219	□ 40×20×3, L=796	5	1.88	
9	EN 10058, S235JR	- 6×150, L=150	5	1.06	
E-1	HILTI, artikuls 255845	Ķīļenkurs HSA M12×100	20		
	LVS EN 206-1	Betons C25/30 XC2 XF2			0.004 m³
M-2Kb	lapa BK-8	Marga M-2Kb (3.sekc.lieveņa kāpnēm)	1	73.49	
1	EN 10219	□ 40×3, L=954	4	3.15	
2'	EN 10219	□ 40×3, L=1062	1	3.50	
3'	EN 10219	□ 40×3, L=2920	1	9.64	
4'	EN 10219	□ 40×3, L=1791	1	5.91	aizmetināt rokturim valējo galu, sk.nor.2
5'	EN 10219	□ 40×20×3, L=920	3	2.17	
6	EN 10219	□ 40×20×3, L=790	9	1.87	
7'	EN 10219	□ 40×20×3, L=1609	1	3.80	
8	EN 10219	□ 40×20×3, L=796	5	1.88	
9	EN 10058, S235JR	- 6×150, L=150	5	1.06	
E-1	HILTI, artikuls 255845	Ķīļenkurs HSA M12×100	20		
	LVS EN 206-1	Betons C25/30 XC2 XF2			0.004 m³
M-2La	lapa BK-8	Marga M-2La (2.sekc.lieveņa pandusam)	1	41.47	
1	EN 10219	□ 40×3, L=954	1	3.15	
10	EN 10219	□ 40×3, L=1042	2	3.44	
11	EN 10219	□ 40×3, L=234	1	0.77	
12	EN 10219	□ 40×3, L=2464	1	8.13	aizmetināt rokturim valējo galu, sk.nor.2
13	EN 10219	□ 40×20×3, L=1127	2	2.66	
14	EN 10219	□ 40×20×3, L=795	8	1.88	
15	EN 10058, S235JR	- 6×100, L=150	2	0.47	ar diviem urbumiem
16	EN 10058, S235JR	- 6×100, L=150	2	0.47	ar vienu urbumu, un nogrieztiem stūriem
17	EN 10058, S235JR	- 6×60, L=105	1	0.30	
E-1	HILTI, artikuls 255845	Ķīļenkurs HSA M12×100	11		
	LVS EN 206-1	Betons C25/30 XC2 XF2			0.002 m³

1	2	3	4	5	6
M-2Lb	lapa BK-8	Marga M-2Lb (3.sekc.lieveņa pandusam)	1	41.59	
1	EN 10219	□ 40×3, L=954	1	3.15	
10'	EN 10219	□ 40×3, L=1040	2	3.43	
11	EN 10219	□ 40×3, L=234	1	0.77	
12'	EN 10219	□ 40×3, L=2488	1	8.21	aizmetināt rokturim valējo galu, sk.nor.2
13'	EN 10219	□ 40×20×3, L=1138	2	2.69	
14	EN 10219	□ 40×20×3, L=795	8	1.88	
15	EN 10058, S235JR	- 6×100, L=150	2	0.47	ar diviem urbumiem
16	EN 10058, S235JR	- 6×100, L=150	2	0.47	ar vienu urbumu, un nogrieztiem stūriem
17	EN 10058, S235JR	- 6×60, L=105	1	0.30	
E-1	HILTI, artikuls 255845	Ķīļenkurs HSA M12×100	11		
	LVS EN 206-1	Betons C25/30 XC2 XF2			0.002 m³

Aldis Putniņš
Merķeļa iela 15 - 33, Valka

SIA "Valkas Namsaimnieks"			04 - 15
Pagalma labiekārtošana daudzdzīvokļu mājai Merķeļa ielā 15, Valkā			
Būvinžen. A.Putniņš 06.15	Margu M-2Ka, M-2La, M-2Kb, M-2Lb materiālu specifikācija	Stadija	Lapa
		TP	BK - 9

Griezums b-b

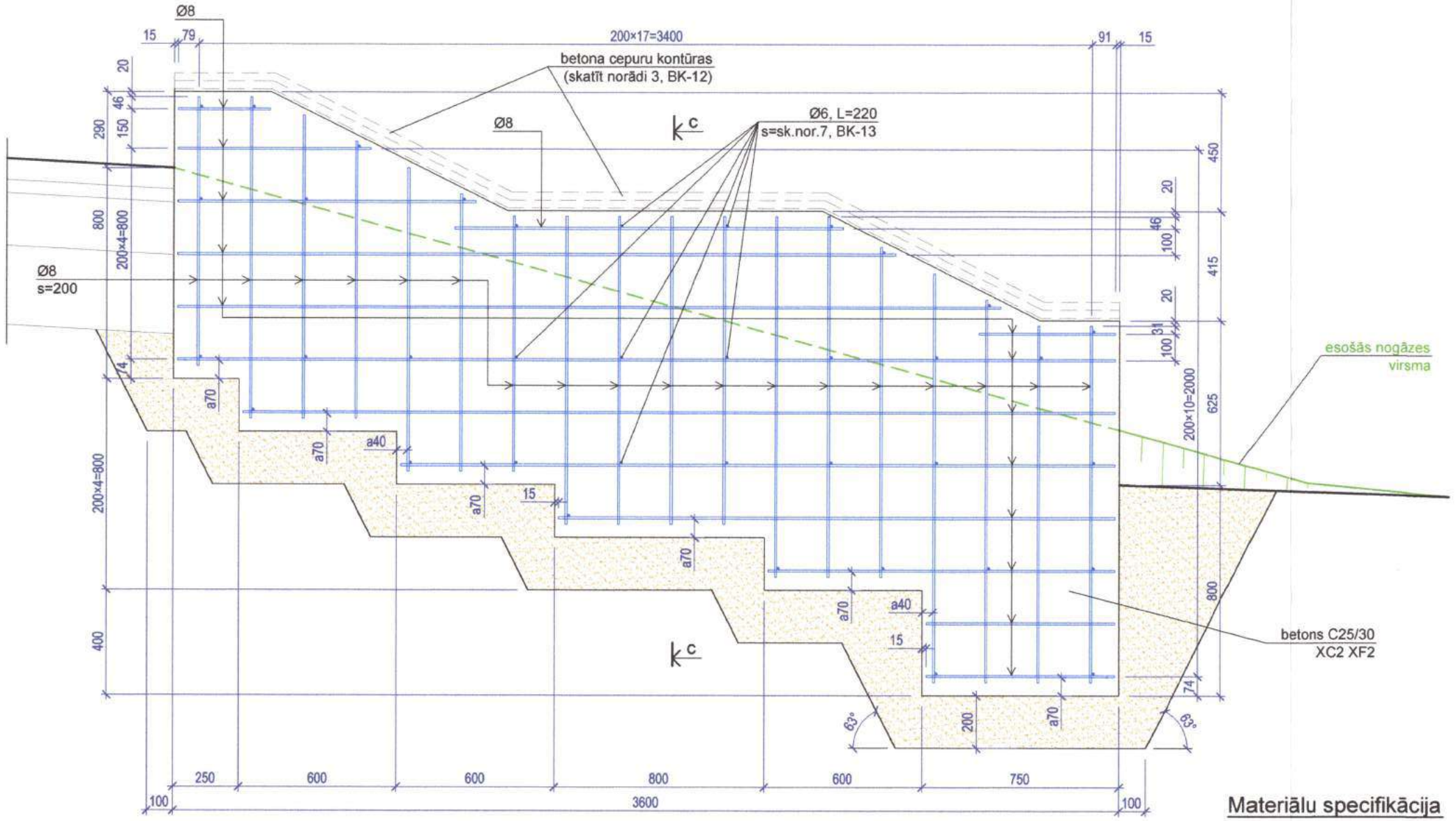

Materiālu specifikācija

Marka, pozīcija	Dokumenta apzīmējums	Nosaukums	Skaits	Vienības masa kG	Piezīmes
K-1	lapas BK-12, 13	Kāpnes K-1	1		
	B500B	Ø8, $L_{kop.}$=380m			150kg
	B500B	Ø6, L=220	37	0.05	
	LVS EN 206-1	Betons C25/30 XC2 XF2			3.87m³
	LVS EN 206-1	Betons C16/20			0.25m³
		Šķembas, frakcija 0/45 mm			0.50m³
		Smiltis, rupjas vai vidēji rupjas			6.5m³
		Betona bruģis 60×100×200, pelēks			5.4m²
	Siguldas Bloks	Betona cepures BC-3	22		

Norādījumi (beigas)

5. Visu stiegrojuma stieņu tērauda klase B500B.
6. Stieņus savienot ar siešanas paņēmienu. Garenvirzienā tie jāsavieno ar pārlaidumiem, kuru garums betonā, ar projektā paredzēto stiprības klasi C25/30 un stiegrojuma tērauda lkasi B500B, nedrīgst būt mazāks par stieņiem ar Ø8 - 250 mm, ja nav citas norādes. Stieņu savienojumiem ar pārlaidumiem jābūt izklaidus. Turklāt vienā vietā vai atstatumā, kas mazāks par pārlaiduma garumu, savienojamo darba stieņu šķērsgriezuma laukumam periodiska profila stieņiem jābūt ne lielākam par 50% stieptā stiegrojuma kopējā šķērsgriezuma laukuma.
7. Sietus savienojošās šķērsstiegras Ø6B500B L=220 uzstādīt ar nominālo soli abos virzienos 400 ×400, bet tā kā sieta forma nesimetriska, un stieņu solis mainīgs, maksimālais solis 600. Izvietojot šķērsstiegras noteikti tās uzstādīt sietu stieņu sākuma/beigu krustpunktos, un citās raksturīgās vietās, kā borta augšdaļas slīpo posmu nepilno garumu stieņu pēdējos krustojumos, un taml.
8. Materiālu specifikācijā stiegrojums dots neievērtējot stieņu pārlaidumus .
9. Pārējās norādes skatīt "Kopējie norādījumi" lapā BK-1.

Aldis Putniņš
Merķeļa iela 15 - 33, Valka

SIA "Valkas Namsaimnieks"			04 - 15
Pagalma labiekārtošana daudzdzīvokļu mājai Merķeļa ielā 15, Valkā			
Būvinžen. A.Putniņš	08.15	Kāpņu K-1 griezums b-b. Materiālu specifikācija	Stadija: BP; Lapa: BK - 13
M 1:20			

Būvprojekta izstrādātājs: **Būvinženieris Aldis Putniņš**
LBS BSSI sertifikāts Nr. 20-6565

Būvprojekta pasūtītājs: **SIA „Valkas Namsaimnieks"**
Reģistrācijas Nr. 44103055060
Rīgas iela 22, Valka, LV 4701

Pasūtījums: 04 – 15

BŪVPROJEKTS

Pagalma labiekārtošana daudzdzīvokļu mājai Merķeļa ielā 15, Valkā

Būvprojekta daļu markas: ĢP, BK

Būvprojekta vadītājs:

LATVIJAS BŪVINŽENIERU SAVIENĪBAS
ALDIS
PUTNIŅŠ
SERTIFIKĀTS Nr.20-6565
BŪVNIECĪBAS SPECIĀLISTU SERTIFIKĀCIJAS INSTITŪCIJA

Valka, 2015

Saturs

1. Būvatļauja Nr.1-21.1/25 — 4 lp.

2. Tehniskie noteikumi Nr.223/15 — 1 lp.

3. Paskaidrojuma raksts — 1 lp.

4. Inženiertopogrāfiskais plāns ar pazemes komunikācijām — 1 lp.

5. Ģenerālplāns — 7 lp.

ĢP – 1; Vispārīgie rādītāji
ĢP – 2; Ģenerālplāns
ĢP – 3; Horizontālās piesaistes plāns
ĢP – 4; Izbūves un reljefa organizācijas plāns
ĢP – 5; Griezumi 1-1 līdz 7-7
ĢP – 6; Griezumi 8-8 līdz 11-11. Soliņa laukums. Betona apmaļu izbūve
ĢP – 7; Nospraužamie punkti LKS 92 koordinātu sistēmā

6. Būvkonstrukcijas — 13 lp.

BK – 1; Vispārīgie rādītāji
BK – 2; Atbalstsienas AS-1 plāns, izklājums a-a, skats b-b
BK – 3; Atbalstsienas AS-1 šķēlumi un materiālu specifikācija
BK – 4; Lievenis L-1 (1.sekcija)
BK – 5; Lieveņi L-2a (2.sekcija) un L-2b (3.sekcija)
BK – 6; Lievenis L-3 (4.sekcija)
BK – 7; Margas M-1 un M-1' (1.sekcija)
BK – 8; Margas M-2Ka un M-2La (2.sekcija), M-2Kb un M-2Lb (3.sekcija)
BK – 9; Margu M-2Ka, M-2La, M-2Kb, M-2Lb materiālu specifikācija
BK – 10; Margas M-3K un M-3L (4.sekcija)
BK – 11; Margu M-3K un M-3L materiālu specifikācija
BK – 12; Kāpņu K-1 plāns, griezumi a-a un c-c
BK – 13; Kāpņu K-1 griezums b-b. Materiālu specifikācija

7. Atbildīgā speciālista profesionālās apdrošināšanas polise — 1 lp.

8. Atbildīgā speciālista būvprakses sertifikāts — 1 lp.

1. pielikums
Ministru kabineta
2014. gada 14. oktobra
noteikumiem Nr. 633

LATVIJAS REPUBLIKA
VALKAS NOVADA DOME
VALKAS NOVADA BŪVVALDE

Semināra iela 9, Valka, Valkas novads, LV – 4701, tālr. +371 647 07491, e– pasts: buvvalde@valka.lv

2015.gada 13.oktobra **būvatļauja Nr.1-21.1/25**

Izdota _____
(būvniecības ierosinātāja (pasūtītāja) – fiziskās personas vārds, uzvārds, personas kods, dzīvesvieta,
SIA „Valkas Namsaimnieks", reģ. Nr. 44103055060, Rīgas iela 22, Valka, LV- 4701, tālr.Nr. 64781272
tālruņa numurs, elektroniskā pasta adrese vai juridiskās personas nosaukums, reģistrācijas Nr., juridiskā adrese, tālruņa numurs, elektroniskā pasta adrese)

pagalma labiekārtojuma projektēšanai un būvdarbiem
(objekta nosaukums)

Nekustamā īpašuma kadastra numurs **9401 001 0824**

Adrese, ja tādas nav, – būves atrašanās vieta Merķeļa iela 15, Valka, Valkas novads

zemes vienības kadastra apzīmējums **9401 001 0824**

1. Būvniecības veids (vajadzīgo atzīmēt):
   - ☐ atjaunošana ⊗**pārbūve** ☐ jauna būvniecība
   - ☐ nojaukšana

2. Būves grupa **2**
(atbilstoši vispārīgajiem būvnoteikumiem)

3. Būves paredzētais (esošais) lietošanas veids **2112**
(atbilstoši būvju klasifikācijai)

4. Būvprojekta izstrādātājs
_____
(fiziskās personas vārds, uzvārds, personas kods, sertifikāta Nr. vai

Aldis Putniņš, sertifikāts Nr.20-6565
(fiziskās personas vārds, uzvārds, personas kods, sertifikāta Nr. vai
(juridiskās personas nosaukums, reģistrācijas Nr., būvkomersanta reģistrācijas apliecības Nr.)

Nosacījumi

5. Projektēšanas nosacījumi (vajadzīgo atzīmēt):

1) ☐ saskaņojumi ar blakus esošo nekustamo īpašumu īpašniekiem, kopīpašniekiem:

_____
(nekustamā īpašuma adrese, fiziskās personas vārds, uzvārds vai juridiskās personas nosaukums)

_____

2) ☐ tehniskie vai īpašie noteikumi un to izdevēju saskaņojumi:

☐ ar valsts institūcijām:

_____
(nosaukums, adrese, kontaktinformācija)

⊗ ar pašvaldības institūcijām:

Valkas novada dome, Teritorijas plānošanas nodaļa, Beverīnas iela 3, Valka, Valkas novads, L.Engere, tālr.64707499
(nosaukums, adrese, kontaktinformācija)

Valkas novada domes Ūdensapgādes un kanalizācijas nodaļa, Rīgas iela 22, Valka, Valkas novads, LV-4701, G.Avotiņš , tālr.64723402
(nosaukums, adrese, kontaktinformācija)

Valkas novada domes Siltumapgādes nodaļa, Rīgas iela 22, Valka, Valkas novads, LV-4701, Dz.Rudzītis, tālr.64707620
(nosaukums, adrese, kontaktinformācija)

⊗ ar inženiertīklu turētājiem:

SIA „Lattelecom", Austrumu reģiona nodaļa, Semināra iela 21, Valka, Valkas novads, LV-4701, R.Juhņevičs
(nosaukums, adrese, kontaktinformācija)

AS „Sadales tīkls", Ziemeļu reģions, Raiņa iela 14, Valmiera, LV-4201, M.Smans, tālr.64710708
(nosaukums, adrese, kontaktinformācija)

SIA „Latvijas propāna gāze", Vidzemes RP Valkas AZ, Vienības gatve 41, Valka Valkas novads, LV-4701, A.Gailis
(nosaukums, adrese, kontaktinformācija)

3) ☐ tehniskie vai īpašie noteikumi, ja nav nepieciešams to izdevēja saskaņojums:

_____
(nosaukums, adrese, kontaktinformācija)

4) ☐ citu institūciju saskaņojumi vai atļaujas:

_____
(nosaukums, adrese, kontaktinformācija)

5) ☐ vides pieejamības prasības, ja būvei tā nodrošināma atbilstoši normatīvajiem aktiem:

⊗ teritoriju labiekārtojumam

☐ piebraucamajiem ceļiem

☐ ielām

⊗ ietvēm un gājēju celiņiem

⊗ gājēju pārejām attiecībā uz iespēju pārvietoties no viena augstuma līmeņa uz citu līmeni, īpaši personām ar funkcionāliem traucējumiem

⊗ invalīdu autostāvvietu skaits ne mazāk kā 2

6. Projektēšanas nosacījumu izpildes termiņš 21.09.2017.
(datums)

/. Būvdarbu uzsākšanas nosacījumi

1) iesniedzamie dokumenti (vajadzīgo atzīmēt):

⊗ būvdarbu veicēja civiltiesiskās atbildības obligātās apdrošināšanas polises kopija

⊗ atbildīgo būvspeciālistu profesionālās civiltiesiskās atbildības obligātās apdrošināšanas polišu kopijas

⊗ saskaņots būvprojekts

⊗ atbildīgā būvdarbu vadītāja saistību raksts

⊗ atbildīgā būvuzrauga saistību raksts

⊗ satiksmes organizācijas shēma

⊗ būvuzraudzības plāns

⊗ būvdarbu žurnāls

□ autoruzraudzības žurnāls

□ autoruzraudzības līgums

⊗ informācija par būvdarbu veicēju

(juridiskās personas nosaukums, reģistrācijas Nr., būvkomersanta reģistrācijas apliecības Nr.)

⊗ informācija par darba aizsardzības koordinatoru

(vārds, uzvārds, personas kods, tālruņa numurs, ja būvdarbus veic vairāk nekā viens būvdarbu veicējs)

□ Valsts kultūras pieminekļu aizsardzības inspekcijas atļauja, ja būvdarbi paredzēti valsts aizsargājamā kultūras pieminekli vai tā aizsardzības zonā

□ citi dokumenti, ja to paredz normatīvie akti _____

_____

2) pirms būvdarbu uzsākšanas nepieciešams saņemt papildu atļaujas:

_____

3) būvdarbu izpildes sevišķie noteikumi:

_____

Atbildīgā amatpersona Valkas novada būvvaldes vadītājs
(amats,

Māris Pandalons
vārds, uzvārds, paraksts[1])

Būvvaldes atzīmes un lēmumi

8. Atzīme par projektēšanas nosacījumu izpildi 04.12.2015.
(datums)

Pēc atzīmes izdarīšanas par projektēšanas nosacījumu izpildi būvdarbu uzsākšanas nosacījumi jāizpilda četru gadu laikā.

Atbildīgā amatpersona Valkas novada būvvaldes vadītājs
(amats,

Māris Pandalons 07.12.2015.
vārds, uzvārds, paraksts[1]) (datums)

9. Atzīme par būvdarbu uzsākšanas nosacījumu izpildi _____
(datums)

Atbildīgā amatpersona _____
(amats,

_____ _____
vārds, uzvārds, paraksts[1]) (datums)

9. Pēc atzīmes izdarīšanas par būvdarbu uzsākšanas nosacījumu izpildi maksimālais būvdarbu veikšanas ilgums _____ gadi

1) būvdarbi veicami līdz _____
(datums)

2) būvdarbu veicēja civiltiesiskās atbildības obligātās apdrošināšanas polisē norādītais apdrošināšanas periods no _____ līdz _____

3) būve jānodod ekspluatācijā līdz _____
(datums)

Atbildīgā amatpersona _____
(amats,

_____ _____
vārds, uzvārds, paraksts[1]) (datums)

11. Būvatļauja pagarināta līdz _____
(datums)

Atbildīgā amatpersona _____
(amats,

_____ _____
vārds, uzvārds, paraksts[1]) (datums)

Šo būvatļauju (administratīvo aktu) mēneša laikā pēc tās spēkā stāšanās var apstrīdēt Administratīvā procesa likumā noteiktajā kārtībā
Valkas novada domē, Semināra ielā 9, Valkā, LV-4701
(iestādes nosaukums, adrese)

Akciju sabiedrība "Sadales tīkls"
Ziemeļu Kapitālieguldījumu daļa
Vien. reģ. Nr. 40003857687
Raiņa iela 14, Valmiera, LV-4201, Latvija
Tālr. 80200403, fakss (+371) 64290363, www.sadalestikls.lv, st@sadalestikls.lv

Valmierā
09.11.2015. Nr. 30KI70-03.07/981
Uz iesniegumu 05.11.2015. Nr. 225

SIA "Valkas Namsaimnieks"
Rīgas ielā 22, Valkā,
Valkas novadā, LV-4701

Par tehniskajiem noteikumiem

TEHNISKIE NOTEIKUMI Nr. 223/15

AS „Sadales tīkls" elektroietaišu rekonstrukcijai.

Izstrādājot **pagalma labiekārtošanas projektu- Merķeļa ielā 15, Valkā, Valkas novadā** ievērot sekojošus nosacījumus:

1. Ievērot Aizsargjoslu likuma, MK noteikumu Nr.574 "Noteikumi par Latvijas būvnormatīvu LBN 008-14 "Inženiertīklu izvietojums"", LEK 002, LEK 014, LEK 015 un LEK 049 prasības attiecībā uz AS „Sadales tīkls" īpašumā esošajām 20kV un 0,4kV elektroiekārtām.
2. Vietās, kur pēc projekta esošās 20kV un 0,4kV kabeļlīnijas šķērso citas rekonstruējamās vai jaunizbūvējamās komunikācijas, paredzēt to ievilkšanu aizsargcaurulēs (iečaulošanu). Zem brauktuvēm nodrošināt minimālo kabeļu guldīšanas dziļumu- 1m.
3. Informāciju par AS „Sadales tīkls" īpašumā esošajiem 20kV un 0,4kV tīkliem iespējams iegūt pie Ziemeļu Ekspluatācijas daļas Smiltenes nodaļas, Valkas iecirkņa meistara **Tālavas 33, Valkā, Valkas novadā** (t.nr.64710703).
4. Ja izstrādājot projektu nav iespējams ievērot punkta Nr.1 prasības vai ir iespējama 20kV vai 0,4kV tīklu mehāniska aizskaršana, tad jāparedz to pārcelšana vai rekonstrukcija.

4.1. Lai saņemtu Tehniskos noteikumus konkrētas AS "Sadales tīkls" elektroietaises pārcelšanai, lūdzam iesniegt iesniegumu par elektroapgādes objekta pārvietošanu. Pamatojoties uz Jūsu iesniegumu tiks izstrādāti atsevišķi Tehniskie noteikumi konkrētas elektroietaises pārcelšanai vai rekonstrukcijai.

5. Ja nepieciešams jauns elektroenerģijas pieslēgums, vai slodzes izmaiņas projektējamajam objektam, Jums jāiesniedz pieteikums Lietotāja elektrotīkla pieslēgumam vai slodzes izmaiņām.
6. Lai pārbaudītu projekta atbilstību tehniskajām prasībām, dokumentāciju iesniegt izskatīšanai AS „Sadales tīkls" Ziemeļu Ekspluatācijas daļas, Smiltenes nodaļas, Valkas iecirknī.
7. Tehniskie noteikumi ir derīgi vienu gadu no to apstiprināšanas dienas.

Ziemeļu Kapitālieguldījumu daļas vadītājs Ivo Leoke

Dzintra Losmane 64010807

SAŅEMTS
SIA "VALKAS NAMSAIMNIEKS"
Datums 12.11.2015.
Reģ.Nr. 624
parakstis

Paskaidrojuma raksts

Būvprojekts „Pagalma labiekārtošana daudzdzīvokļu mājai Merķeļa ielā 15, Valkā" izstrādāts saskaņā ar SIA „Valkas Namsaimnieks" 02.06.2015 sastādīto uzņēmuma līgumu Nr.15 par projektēšanas darbu izpildi, Valkas novada būvvaldes 13.10.2015 būvatļauju Nr.1-21.1/25, atbilstoši LR spēkā esošajiem būvnormatīviem un citiem normatīviem aktiem, un MK noteikumu Nr.633 „Autoceļu un ielu būvnoteikumi" prasībām.

Izstrādājot būvprojektu par pamatu ņemti izejmateriāli:

1. pasūtītāja piestādīti īpašuma tiesību apliecinoši dokumenti,
2. inženiertopogrāfiskā uzmērījuma plāns ar pazemes komunikācijām mērogā M1:500, uzmērīts 20.11.2014.

Tehniskie rādītāji:

Betona bruģa segums	1303 m^2
Zālāja segums	386 m^2

Generālplāns

Būvprojektā paredzēts:

- papildplatības apgūšana autostāvvietu ierīkošanai paralēli zemes gabala ZR robežai izbūvējot atbalstsienu,
- jaunu vieglo autostāvvietu ierīkošana gar izbūvējamo atbalstsienu mājas ZR pusē un mājas ZR galā,
- esošo vieglo aotostāvvietu atjaunošana mājas ZR pusē, kur divas no autostāvvietām paredzēts ierīkot invalīdu lietošanai,
- ieejas lieveņu segumu atjaunošana mājas ZR pusē,
- apbraucamā ceļa izbūve mājas DA pusē un DR galā,
- esošo ieejas lieveņu nojaukšana un jaunu izbūve mājas DA pusē,
- jāunu āra kāpņu izbūve bijušo kāpņu vietā mājas DR galā,
- ietvju un gājēju laukuma atjaunošana mājas DA pusē,
- bērnu rotaļu inventāra uzstādīšana mājas DA pusē,
- atpūtas soliņu laukumu izbūve ar soliņu un atkritumu urnu uzstādīšanu mājas DA pusē.

Vieglo auto stāvvietas izvietotas mājas ZR pusē, gar zemes gabala ZR robežu, no kurām divas stāvvietas paredzētas invalīdu auto, un mājas ZA galā, paralēli Kalna ielai. Bērnu rotaļu un iedzīvotāju atpūtas zona paredzēta mājas DA pusē. Lai neizbraukājot zālienu un atjaunojamos celiņus ar specializēto autotransportu varētu piekļūt sadzīves kanalizācijas aku apkopei, mājas DA fasādes un jumta remontam, mājas DA pusē un gar mājas DR galu izbūvējams kādreiz mājas būvniecības laikā neizbūvēts apbraucamais ceļš.

Visi segumi betona bruģakmens, dabīgā, betona pelēkā krāsā – autostāvvietās un apbraucamajam ceļam 80 mm biezumā, pārējās vietās 60 mm biezumā. Autostāvvietās mājas ZR pusē robežas starp autostāvvietu novietojumiem un invalīdu autostāvvietu apzīmējumus izpildīt ar sarkanas krāsas bruģakmeņiem.

Bērnu rotaļu zonas ierīkošanai paredzēts izmantot SIA „Ksil Baltic" gatavkonstrukcijas, kas uzstādāmas mājas DA pusē. Uzstādot rotaļu inventāru ievērot, lai nepārklājas to ekspluatācijas drošības zonas, kas uzdotas katram izstrādājumam individuāli izgatavotāja interneta mājas lapā, izstrādājumu katalogā.

Būvkonstrukcijas

Atbalstsiena AS-1 – mainīga augstuma 30 cm bieza monolītā dzelzbetona C25/30 XC2 XF2 siena, ar mainīga platuma pamata pēdu, stiegrota ar tērauda Ø12, 10 un 8 B500B klases periodiska profila stieņiem. Sienas virsma nosegta ar uzņēmuma Siguldas Bloks betona plātnēm – cepurēm BC-4.

Lieveņi L-1, L-2a, L-2b, L-3 – esošo nojaukto vietā, monolītais betons C25/30 XC2 XF2, stiegrots ar sietiem no tērauda Ø6 B500B stieņiem. Segums 6 cm biezs betona bruģakmens. Margas tērauda metinātas konstrukcijas no kvadrāta šķērsgriezuma 40×3 un taisnstūra šķērsgriezuma 40×20×3 caurulēm.

Kāpnes K-1 – bijušo, sabrukušo vietā, monolītais betons C25/30 XC2 XF2, stiegrots ar sietiem no tērauda Ø6 B500B stieņiem. Segums 6 cm biezs betona bruģakmens. Kāpņu bortu virsmas nosegtas ar uzņēmuma Siguldas Bloks betona plātnēm – cepurēm BC-3.

Sastādija Aldis Putniņš

ĢENERĀLPLĀNS

Rasējumu marka ĢP

Nospraužamie punkti LKS 92 koordinātu sistēmā

Punkta Nr.	Y	X	Punkta Nr.	Y	X	Punkta Nr.	Y	X
1	619718.401	404974.752	36	619676.493	404908.140	71	619728.233	404942.325
2	619710.889	404979.701	37	619677.590	404906.894	72	619728.634	404940.662
3	619715.687	404980.798	38	619689.696	404902.473	73	619734.393	404940.880
4	619714.806	404979.292	39	619688.086	404899.939	74	619734.873	404941.290
5	619709.932	404978.176	40	619690.349	404899.545	75	619735.257	404941.792
6	619710.418	404962.606	41	619692.228	404900.865	76	619737.092	404951.360
7	619708.342	404963.997	42	619689.729	404895.252	77	619735.562	404961.600
8	619703.198	404967.444	43	619690.995	404894.447	78	619736.837	404960.810
9	619697.755	404943.335	44	619694.117	404898.243	79	619738.483	404961.197
10	619695.665	404944.707	45	619687.588	404892.347	80	619739.006	404965.102
11	619690.895	404947.838	46	619689.276	404891.274	81	619738.997	404967.051
12	619689.807	404946.104	47	619691.721	404902.604	82	619738.656	404968.990
13	619685.735	404943.025	48	619693.148	404904.849	83	619738.220	404969.716
14	619688.339	404930.551	49	619705.604	404913.791	84	619737.315	404971.223
15	619686.029	404932.134	50	619707.030	404916.037	85	619726.041	404978.354
16	619680.750	404935.752	51	619717.606	404918.438	86	619722.765	404978.806
17	619690.631	404932.484	52	619710.009	404923.263	87	619720.433	404977.844
18	619689.944	404932.892	53	619711.129	404924.687	88	619734.067	404968.862
19	619688.071	404928.391	54	619712.512	404925.857	89	619719.899	404976.759
20	619687.257	404928.973	55	619707.477	404924.872	90	619735.900	404966.218
21	619679.116	404917.625	56	619708.970	404926.770	91	619737.710	404966.462
22	619677.055	404919.038	57	619710.814	404928.331			
23	619671.775	404922.657	58	619713.433	404918.790			
24	619681.969	404919.487	59	619715.658	404917.333			
25	619680.871	404920.185	60	619712.702	404922.293			
26	619677.406	404915.130	61	619714.159	404924.518			
27	619667.859	404916.942	62	619717.662	404925.249			
28	619671.589	404914.470	63	619719.887	404923.792			
29	619671.858	404913.065	64	619714.486	404920.838			
30	619667.010	404915.969	65	619718.834	404921.744			
31	619677.955	404910.251	66	619710.205	404929.562			
32	619672.336	404912.355	67	619712.398	404931.067			
33	619672.258	404908.366	68	619720.620	404938.133			
34	619674.700	404905.211	69	619721.877	404937.315			
35	619676.226	404909.777	70	619722.917	404936.640			

Pēc punktu nospraušanas būvdarbu veicējam pārliecināties par to atbilstību esošajai situācijai (esošo apmaļu turpinājums, zemes gabala robežu tuvums, segumi, stabi un taml.). Neskaidrību gadījumā sazināties ar projekta autoru .

Aldis Putniņš *Merķeļa iela 15 - 33, Valka*			SIA "Valkas Namsaimnieks"		04 - 15
			Pagalma labiekārtošana daudzdzīvokļu mājai Merķeļa ielā 15, Valkā		
Būvinžen.	A.Putniņš	08.15	Nospraužamie punkti LKS 92 koordinātu sistēmā	Stadija	Lapa
				BP	ĢP - 7

BŪVKONSTRUKCIJAS

Rasējumu marka BK

PROFESIONĀLĀS APDROŠINĀŠANAS POLISE

Polises Nr. **554041345**

Noslēgšanas datums 2015.gada 26. janvāris

APDROŠINĀJUMA ŅĒMĒJS

Vārds, uzvārds Aldis Putniņš Personas kods 030458-12250

Adrese Merķeļa iela 15 - 33, Valka, Valkas nov., LV-4701

APDROŠINĀTAIS

Vārds, uzvārds Aldis Putniņš Personas kods 030458-12250

Adrese Merķeļa iela 15 - 33, Valka, Valkas nov., LV-4701

LĪGUMA DARBĪBAS PERIODS no 26.01.2015 plkst. 00:00 līdz 25.01.2016

Retroaktīvais datums: 23.01.2015

APDROŠINĀŠANAS PRĒMIJA UN SAMAKSAS NOTEIKUMI

Kopējā apdrošināšanas prēmija **57.41 EUR**

Summa vārdiem:Piecdesmit septiņi euro un 41 cents

Prēmija samaksai **57.41 EUR**

Summa vārdiem:Piecdesmit septiņi euro un 41 cents

Maksājuma apmaksas termiņš 26.01.2015

Ja apdrošināšanas prēmija nav samaksāta polisē norādītajā termiņā, apdrošināšanas līgums var nestāties spēkā vai tikt izbeigts atbilstoši likumam "Par apdrošināšanas līgumu"

AAS BALTA rekvizīti: BALTA AAS, Vienotais reģ. Nr. 40003049409
Adrese: Raunas iela 10 /12, Rīga, LV-1039, Latvija
Banka: AS DNB banka SWIFT kods RIKOLV2X, konta Nr.LV93 RIKO 0002 0130 5136 2
AS Swedbank SWIFT kods HABALV22, konta Nr.LV13 HABA 0551 0084 6119 0
AS SEB Banka SWIFT kods UNLALV2X, konta Nr.LV60 UNLA 0050 0023 0070 8
VAS Latvijas Pasts SWIFT kods LPNSLV21, konta Nr.LV38 LPNS 0001 0018 5589 9
AS Citadele banka SWIFT kods PARXLV22, konta Nr.LV03 PARX 0000 2318 2101 5

Lūdzu maksājumā norādiet polises numuru.

LĪGUMA NOTEIKUMI

Apdrošināšanas līguma vispārējie noteikumi Nr. 03 ir apdrošināšanas līguma neatņemama sastāvdaļa.

ARHITEKTI UN INŽENIERI

Profesionālās civiltiesiskās atbildības apdrošināšanas noteikumi Nr. 58.01, to pielikums Nr. 58.01.101 un to pielikums Nr. 58.01.101.1 ir apdrošināšanas līguma neatņemama sastāvdaļa.

	Gada limits	Limits vienam apdrošināšanas gadījumam	Pašrisks vienam apdrošināšanas gadījumam
Kopējais limits	**5,000.00 EUR**	**5,000.00 EUR**	**150.00 EUR**
Finansiālie (zaudējumi)	5,000.00 EUR	5,000.00 EUR	150.00 EUR
Dzīvība un veselība (zaudējumi)	5,000.00 EUR	5,000.00 EUR	150.00 EUR
Īpašums (zaudējumi)	5,000.00 EUR	5,000.00 EUR	150.00 EUR

PRĒMIJA SAMAKSAI: 57.41 EUR

Apdrošinātā uzņēmējdarbība: Celtniecības inženieri

Pakalpojuma veidi:

POLISES ĪPAŠIE NOTEIKUMI

Apdrošinātā profesionālā darbība: Projektēšana.

Lūdzu visu apdrošinājuma ņēmējam adresētu korespondenci sūtīt uz pasta adresi:

Merķeļa iela 15 - 33, Valka, Valkas nov., LV-4701, E-pasts:

Apdrošinājuma ņēmējs:

Aldis Putniņš, Mobilais tel.: 29337942

Vārds, uzvārds

030458-12250

Personas kods

Paraksts

Apdrošinātāja pārstāvis:

AAS "BALTA" Valkas KAC, 64707018

Pārdevēja struktūrvienība, tālrunis

Ineta Koopa, 28612288

Pārdevēja vārds, uzvārds, tālrunis

Paraksts

Apdrošināšanas polise sastādīta uz 2 lpp.

Materiālu specifikācija

Marka, pozīcija, Nr.p.k.	Standarts, tērauda marka, rasējuma lapa, vai uzņēmums izgatavotājs	Nosaukums	Skaits	Vienības masa kG	Piezīmes
M-3K	lapa BK-10	Marga M-3K (4.sekc.lieveņa kāpnēm)	1	32.80	
1	EN 10219	□ 40×3, L=954	1	3.15	
2	EN 10219	□ 40×3, L=1060	1	3.50	
3	EN 10219	□ 40×3, L=294	1	0.97	
4	EN 10219	□ 40×3, L=2102	1	6.94	
5	EN 10219	□ 40×20×3, L=1922	1	4.54	
6	EN 10219	□ 40×20×3, L=796	6	1.88	
7	EN 10058, S235JR	- 6×150, L=150	2	1.06	
8	EN 10058, S235JR	- 6×60, L=105	1	0.30	
E-1	HILTI, artikuls 255845	Ķīļenkurs HSA M12×100	9		
	LVS EN 206-1	Betons C25/30 XC2 XF2			0.004 m³
M-3L	lapa BK-10	Marga M-3L (4.sekc.lieveņa pandusam)	1	44.44	
1	EN 10219	□ 40×3, L=954	1	3.15	
7	EN 10058, S235JR	- 6×150, L=150	2	1.06	
8	EN 10058, S235JR	- 6×60, L=105	1	0.30	
9	EN 10219	□ 40×3, L=1041	2	3.44	
10	EN 10219	□ 40×3, L=234	1	0.77	
11	EN 10219	□ 40×3, L=2799	1	9.24	
12	EN 10219	□ 40×20×3, L=1294	2	3.06	
13	EN 10219	□ 40×20×3, L=795	8	1.88	
14	EN 10058, S235JR	- 6×100, L=150	2	0.47	ar diviem urbumiem
15	EN 10058, S235JR	- 6×150, L=150	2	0.47	ar vienu urbumu, un nogrieztiem stūriem
E-1	HILTI, artikuls 255845	Ķīļenkurs HSA M12×100	11		
	LVS EN 206-1	Betons C25/30 XC2 XF2			0.002 m³

LBS

LATPAK-S3-176

LATVIJAS BŪVINŽENIERU SAVIENĪBAS
BŪVNIECĪBAS SPECIĀLISTU SERTIFIKĀCIJAS INSTITŪCIJAS

BŪVPRAKSES SERTIFIKĀTS

Nr. 20-6565

Merķeļa 15, Valka
BP 30.09.2015

ALDIM PUTNIŅAM
PK 030458-12250

Izdots saskaņā ar Latvijas Būvinženieru savienības Būvniecības speciālistu sertifikācijas institūcijas
2014. gada 15. janvāra lēmumu Nr. 381,
par patstāvīgās prakses tiesībām būvniecībā sekojošās atļautajās darbības jomās:

	Derīgs	Ir spēkā
- ēku konstrukciju projektēšanā	līdz 15.01.2019.	kopš 21.04.2010.

Sertifikāts izsniegts atbilstoši LBS BSSI 2010.g. 10. februāra Nolikumam „Par būvniecības speciālistu sertificēšanu".
Sertifikāta saņēmējs apņēmies savā darbībā ievērot Latvijas Republikas likumus un pastāvošos būvniecības normatīvus, kā arī Būvspeciālistu ētikas kodeksu.

LATVIJAS BŪVINŽENIERU SAVIENĪBA

LBS BSSI galvenais administrators *Mārtiņš Straume*